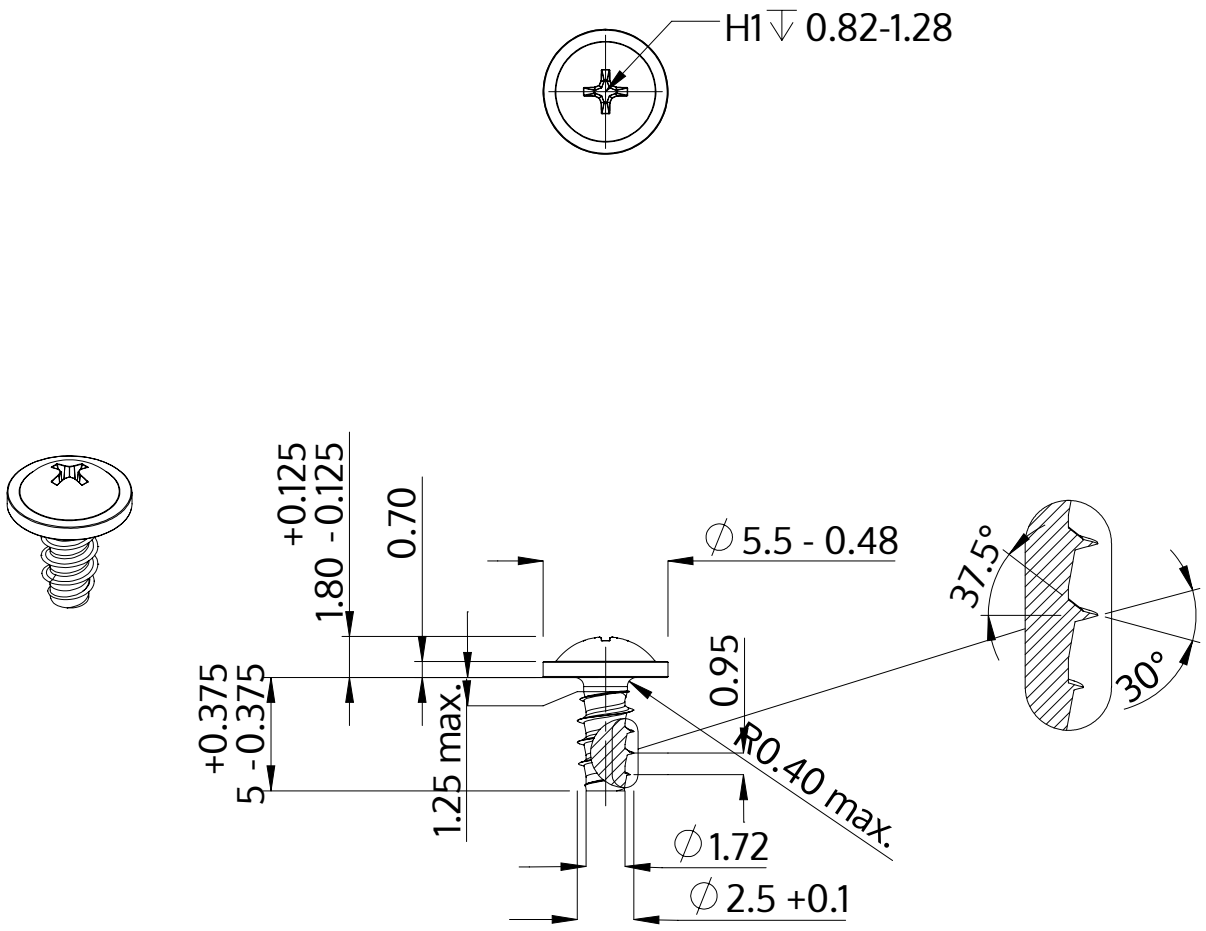

Beschreibung	STP31 2.5x5.0 - H1
Werkstoff	Edelstahl A4
Oberfläche	blank, gebeizt und passiviert
Gewicht	0.292 kg / 1000 Stück

SCREWERK	**STP310250050C**	
Metrische Zeichnung A4	Skalierung 3:1	2024-10