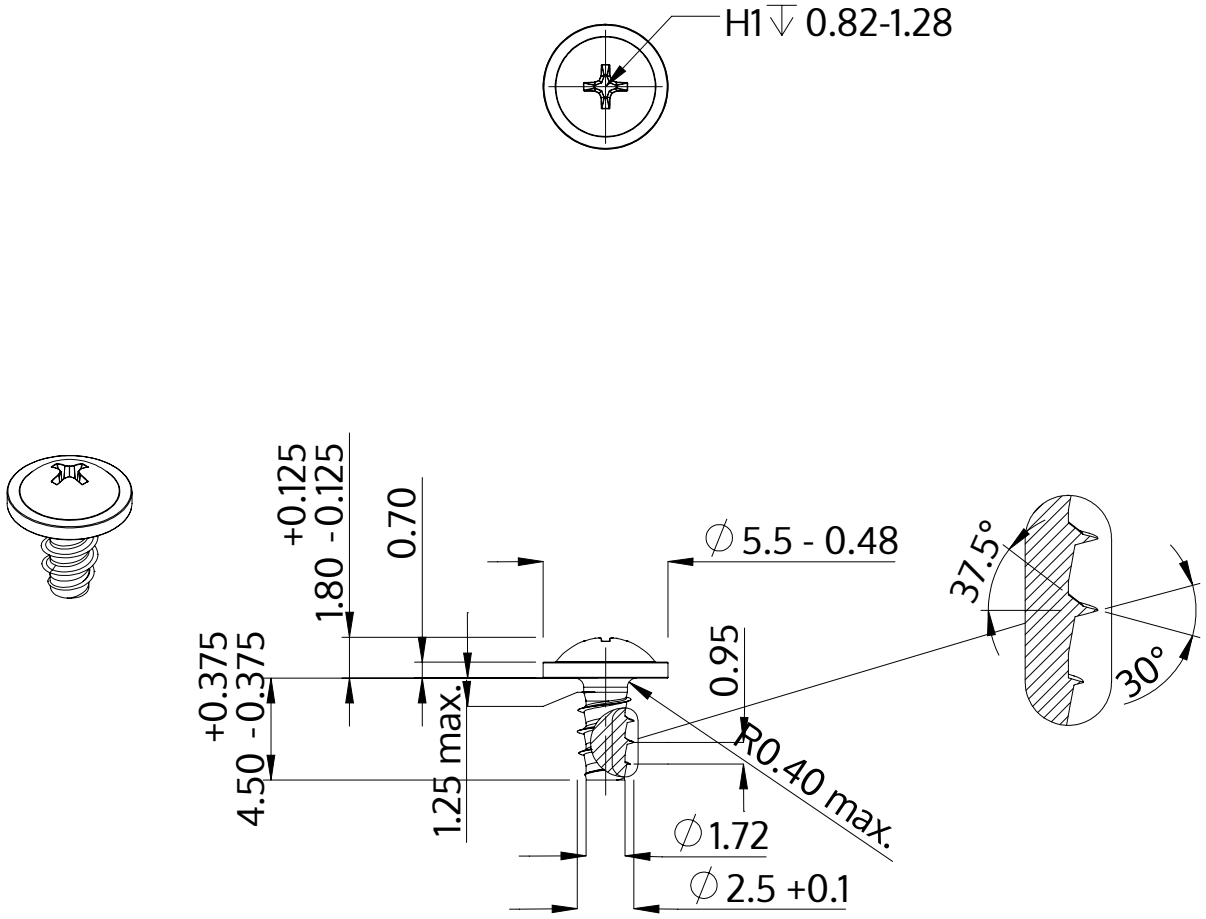

Beskrivelse	STP31 2.5x4.5 - H1
Materiale	Stål, forædlet
Overflade	galvaniseret 5-7 µm, tempret, blå / transparent passiveret
Vægt	0.280 kg / 1000 stykke

SCREWERK	**STP310250045S**	
Metrisk tegning A4	Skalering None:1	2024-04