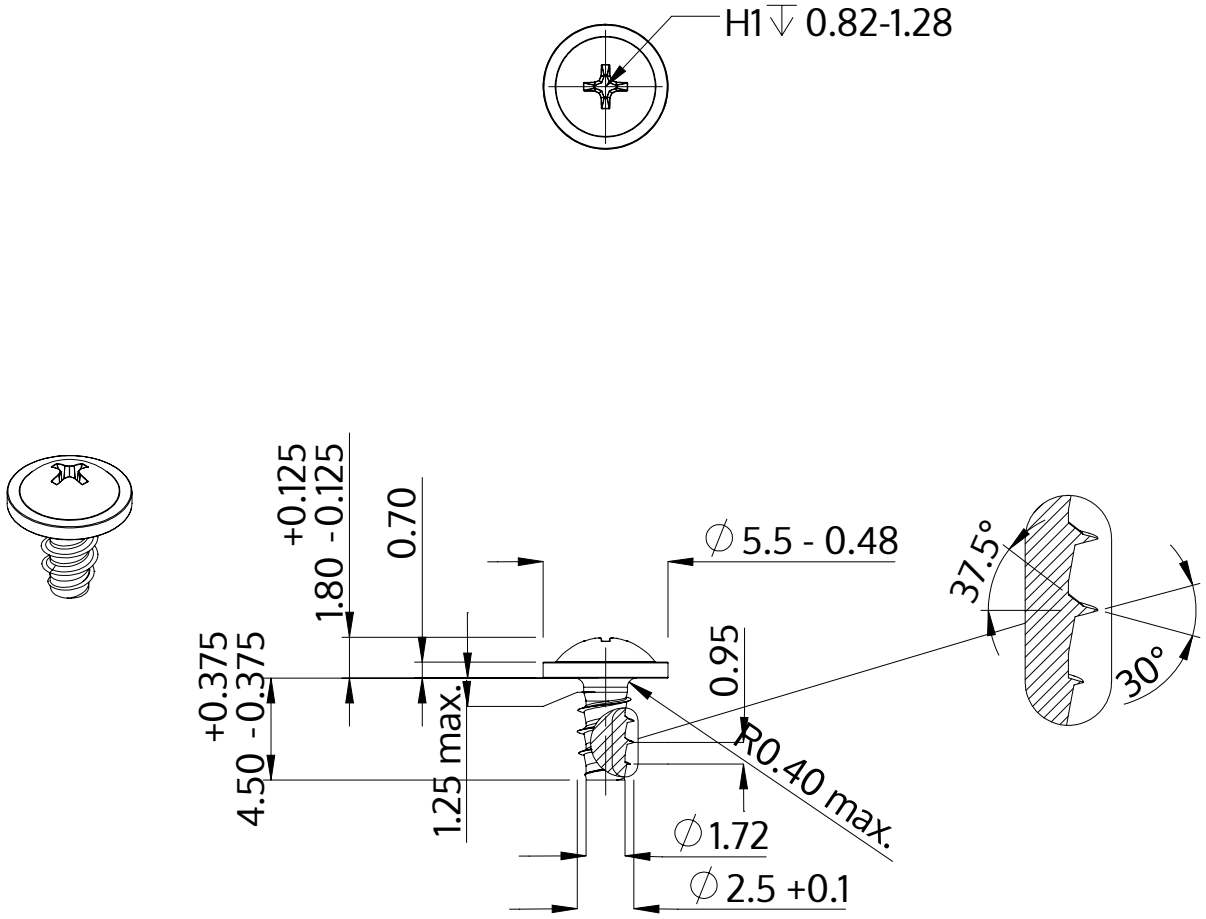

Açıklaması	STP31 2.5x4.5 - H1
Malzeme	Çelik, sertleştirilmiş
Kaplama	ZnNi siyah-pasifleştirilmiştir, temperlenmistir, kaplanmış
Ağırlık	0.280 kg / 1000 Adet

SCREWERK	**STP310250045B**	
Metrik çizim A4	Ölçeklendirme 3:1	2024-10