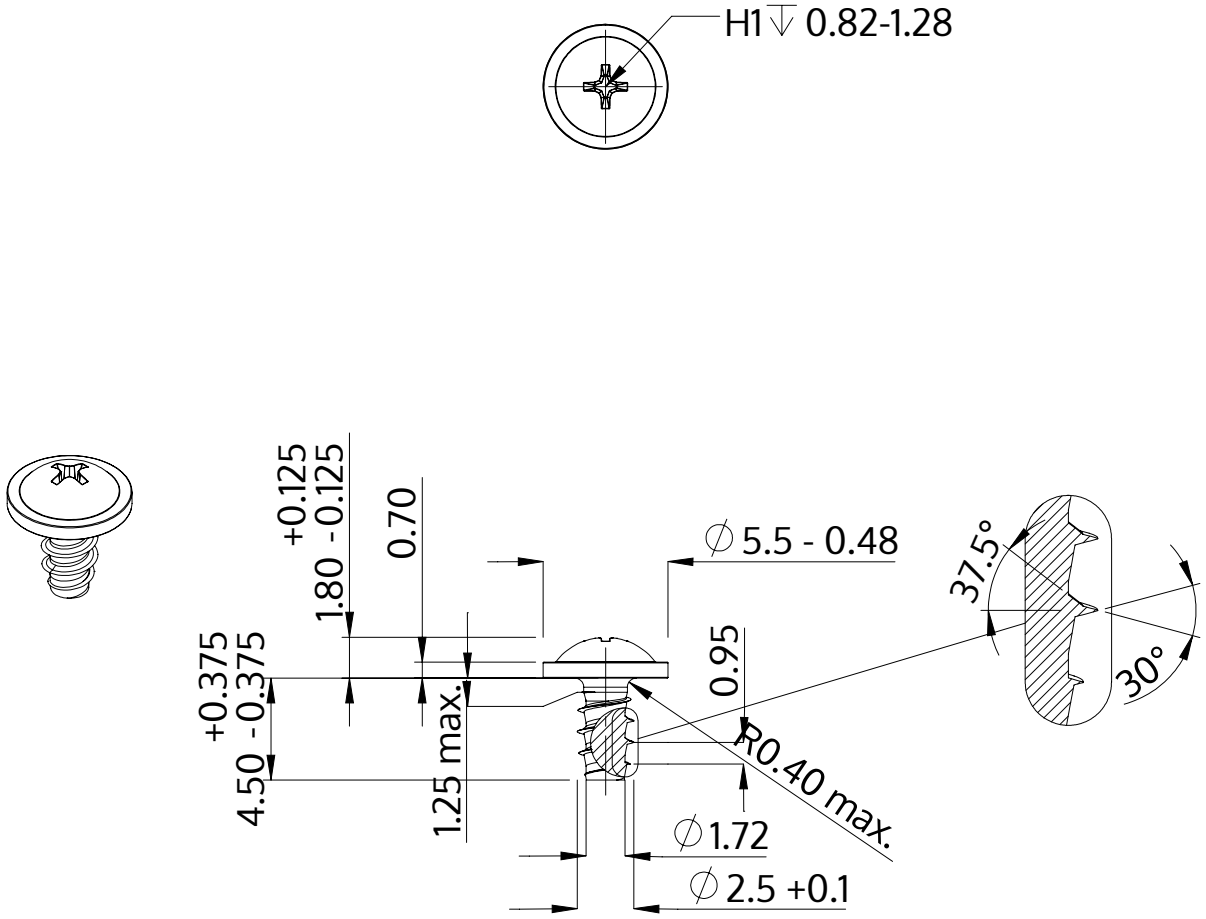

Beschrijving	STP31 2.5x4.5 - H1
Materiaal	veredeld staal
Oppervlak	ZnNi zwart-gepassiveerd, getempert, verzegeld
Gewicht	0.280 kg / 1000 stuk

SCREWERK	**STP310250045B**	
Metrische tekening A4	Schaal 3:1	2024-10