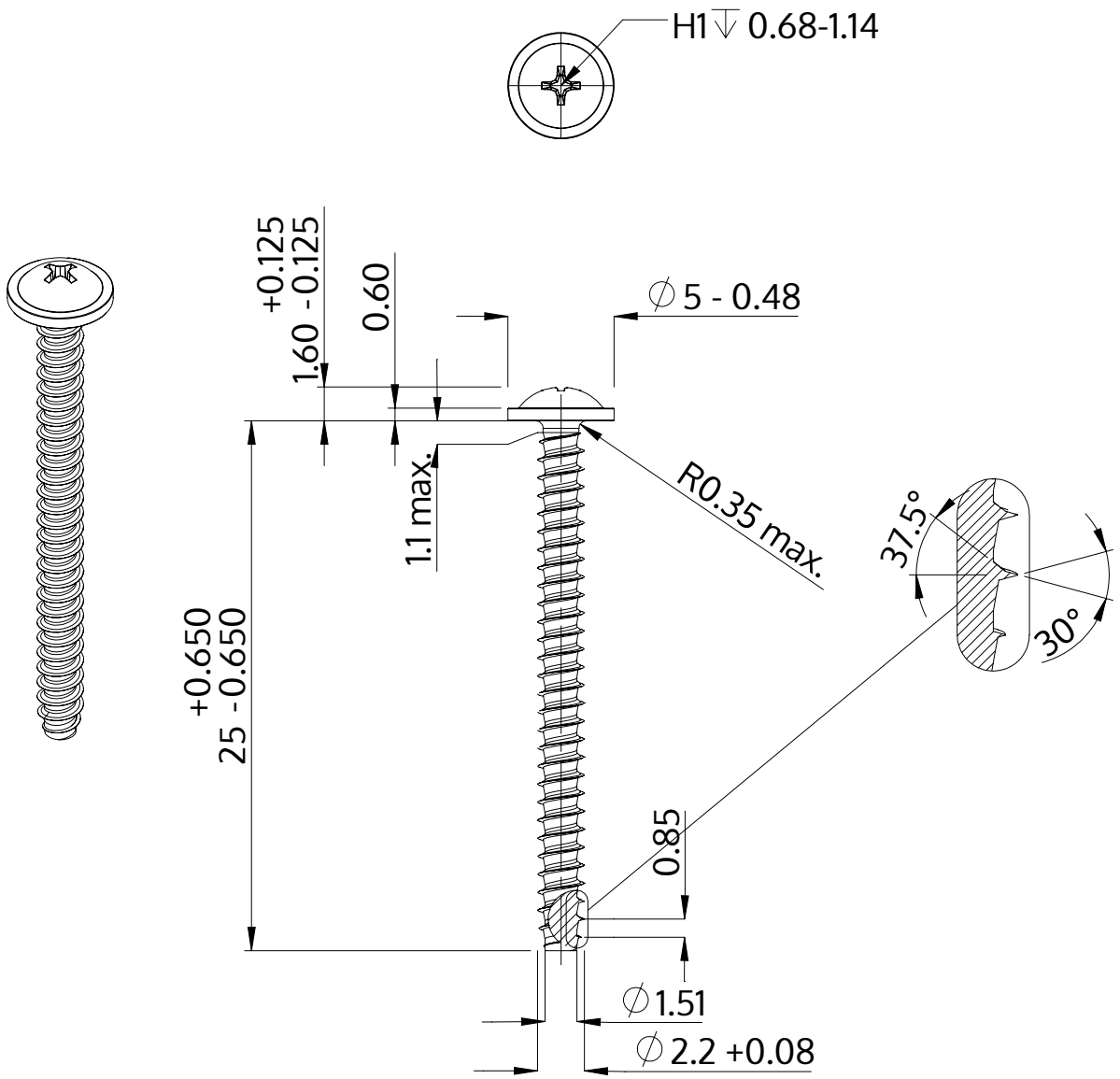

Descripción	STP31 2.2x25.0 - H1
Material	Acero Inoxidable A2
Superficie	Laminado brillante, barnizado y pasivado
Peso	0.585 kg / 1000 Piezas

SCREWERK	**STP310220250E**	
Diseño métrico	Escalada None:1	2024-04