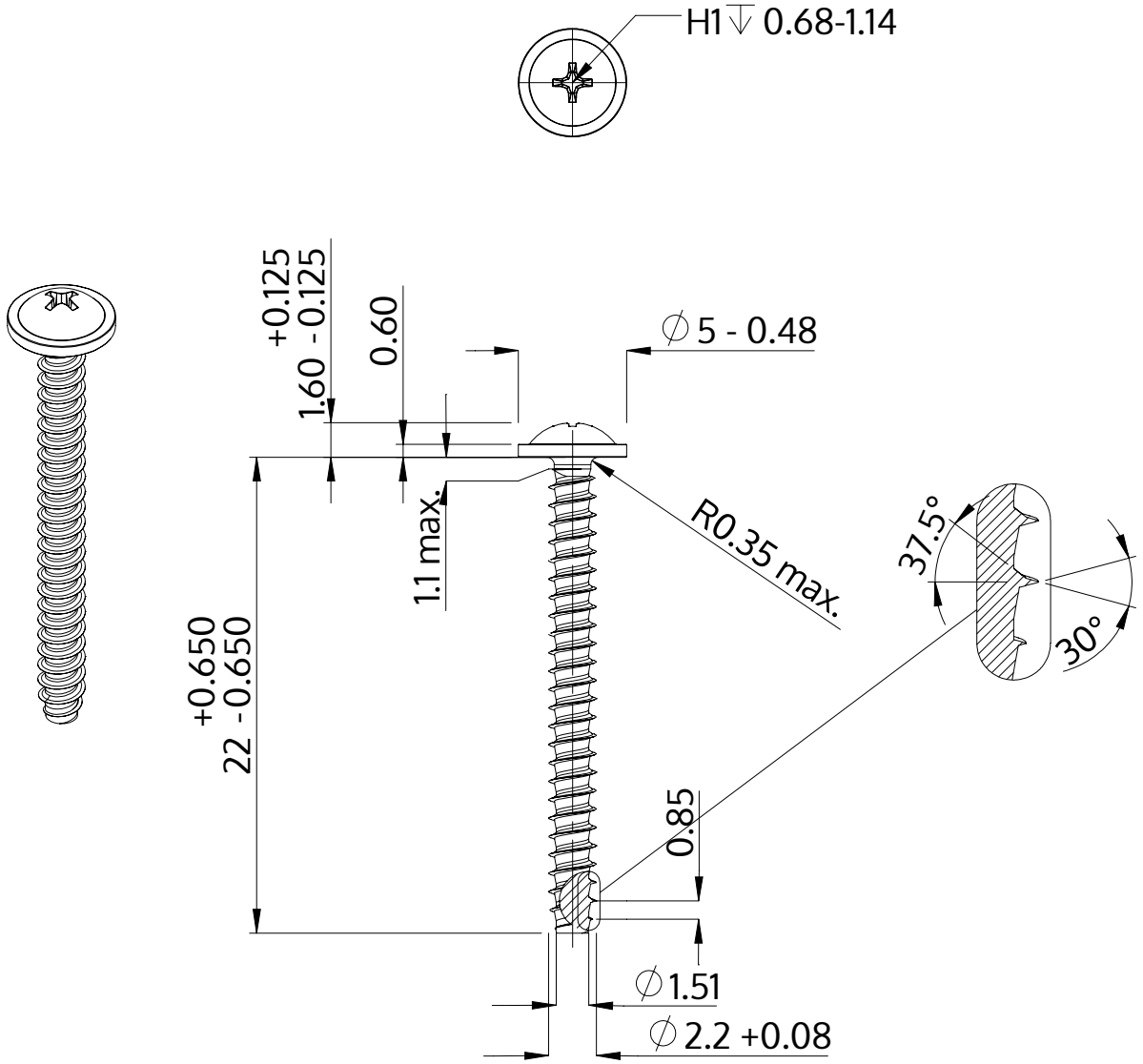

Opis	STP31 2.2x22.0 - H1
Materiał	Stal szlachetna A2
Powierzchnia	Prosta, bejcowana i pasywowana
Waga	0.530 kg / 1000 sztuk

SCREWERK	**STP310220220E**	
Rysunek metryczny A4	Skala 3:1	2024-10