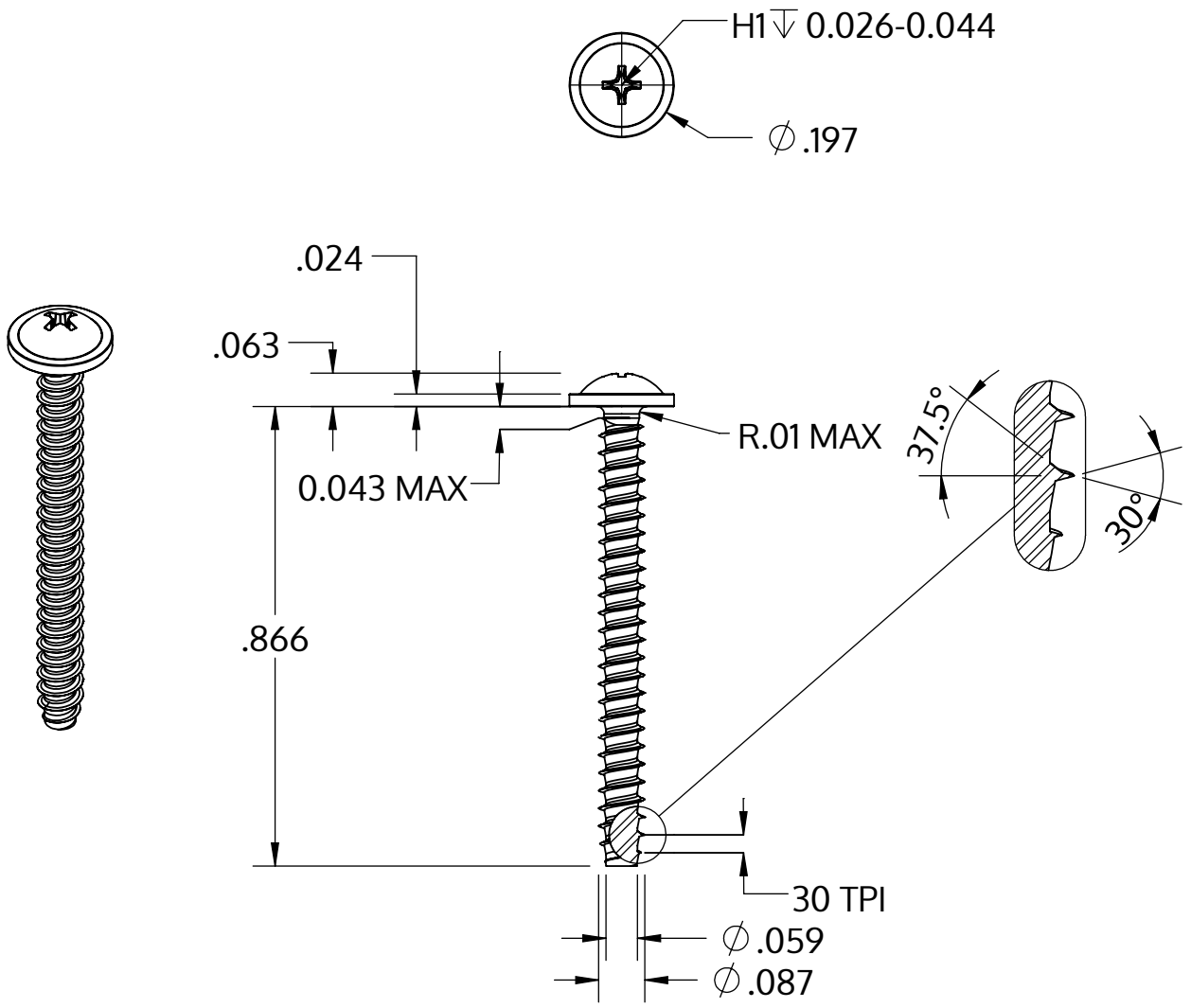

Metric size	M2.2 x 0.85 mm
US size (converted)	#2-30
	Tolerances [inch]
Length	+/- 0.025
Head diameter	+0 / -0.018
Head height	+/- 0.004
Thread diameter	+0.003 / -0

Descrição	STP31 2.2x22.0 - H1
Material	inox A2
Superfície	Decapado e passivado
Peso	0.530 kg / 1000 peças

SCREWERK	**STP310220220E**	
_Zoll Zeichnung Größe A	Escala 3:1	2024-10