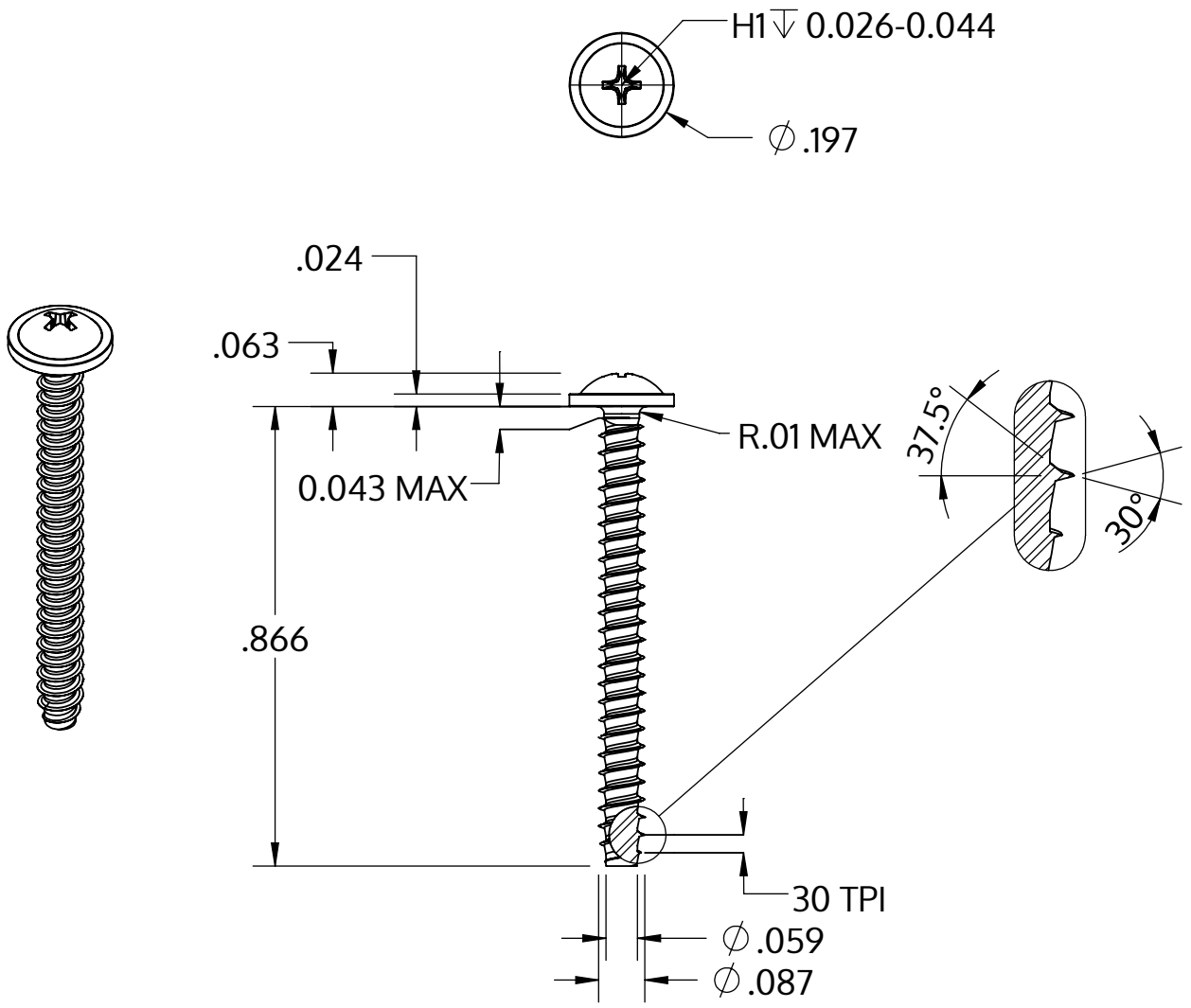

Metric size	M2.2 x 0.85 mm
US size (converted)	#2-30
	Tolerances [inch]
Length	+/- 0.025
Head diameter	+0 / -0.018
Head height	+/- 0.004
Thread diameter	+0.003 / -0

Opis	STP31 2.2x22.0 - H1
Materiał	Stal szlachetna A2
Powierzchnia	Prosta, bejcowana i pasywowana
Waga	0.530 kg / 1000 sztuk

SCREWERK	**STP310220220E**	
_Zoll Zeichnung Größe A	Skala 3:1	2024-10