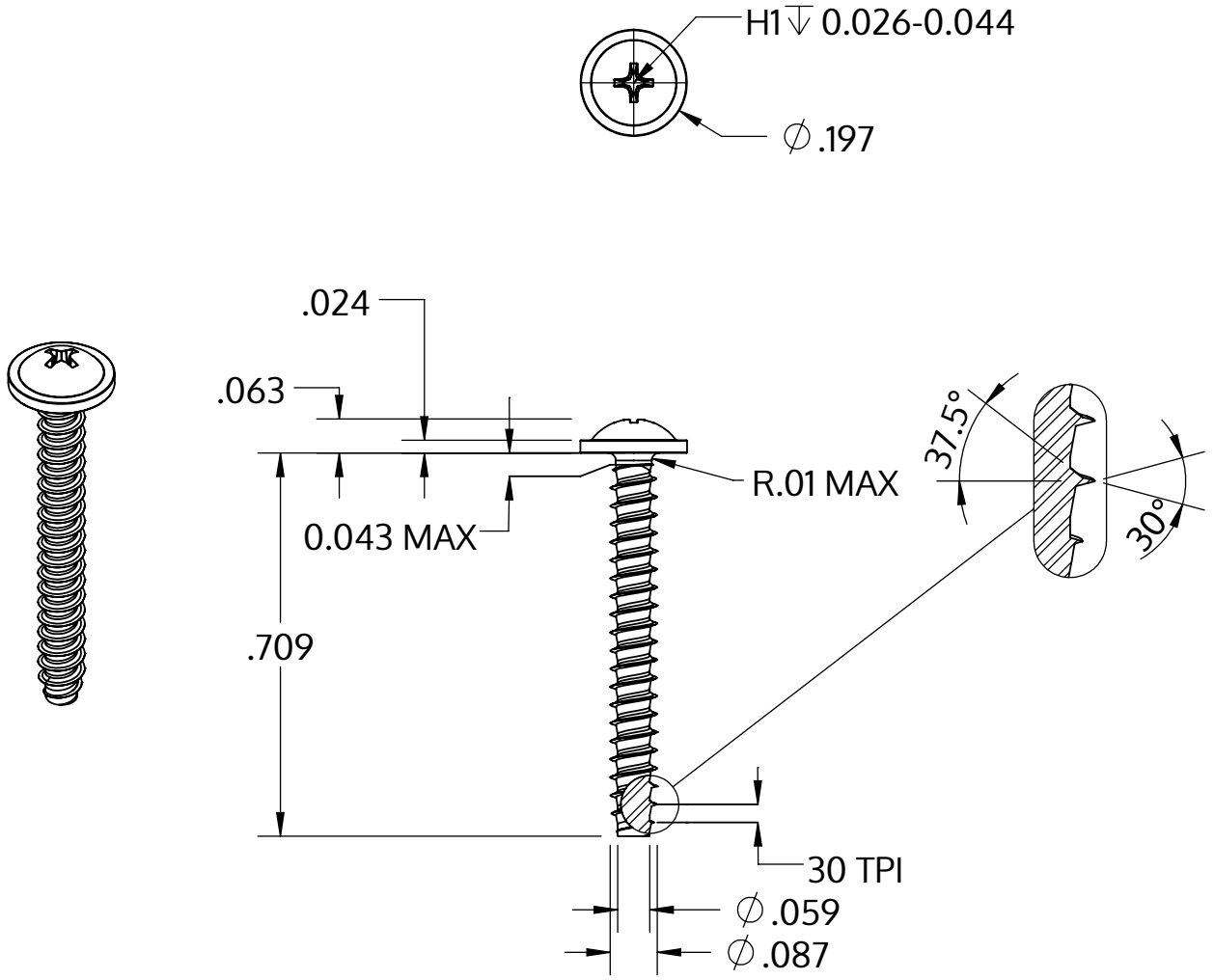


| | |
|---|---|
| Metric size | M2.2 x 0.85 mm |
| US size (converted) | #2-30 |
| | Tolerances [inch] |
| Length | +/- 0.021 |
| Head diameter | +0 / -0.018 |
| Head height | +/- 0.004 |
| Thread diameter | +0.003 / -0 |

| | |
|---|---|
| Popis | STP31 2.2x18.0 - H1 |
| Materiál | Temperovaná ocel |
| Povrch | Pozinkovaná 5-7 µm, temperovaná, modrá, pasivovaná průhledně |
| Hmotnost | 0.455 kg / 1000 Kus |

| | | |
|---|---|---|
| SCREWERK | **STP310220180S** | |
| _Zoll Zeichnung Größe A | Měřítko 3:1 | 2024-10 |