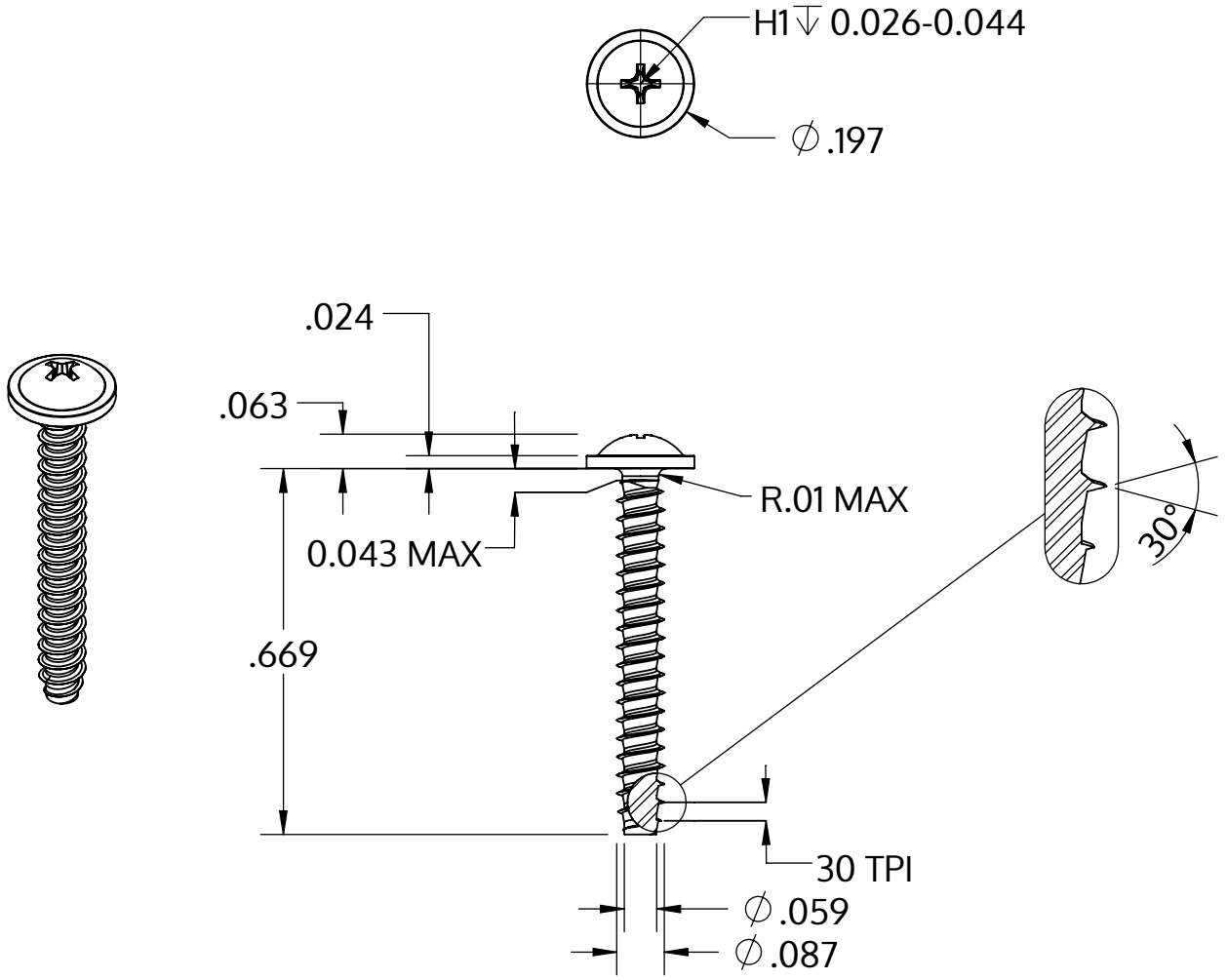

Metric size	M2.2 x 0.85 mm
US size (converted)	#2-30
	Tolerances [inch]
Length	+/- 0.021
Head diameter	+0 / -0.018
Head height	+/- 0.004
Thread diameter	+0.003 / -0

Descrizione	STP31 2.2x17.0 - H1
Materiale	acciaio, temprato
Superficie	zincato 5-7 micron, ricotto, blu / trasparente passivato
Peso	0.437 kg / 1000 pezzi

SCREWERK	**STP310220170S**	
_Zoll Zeichnung Größe A	Scala 3:1	2024-10