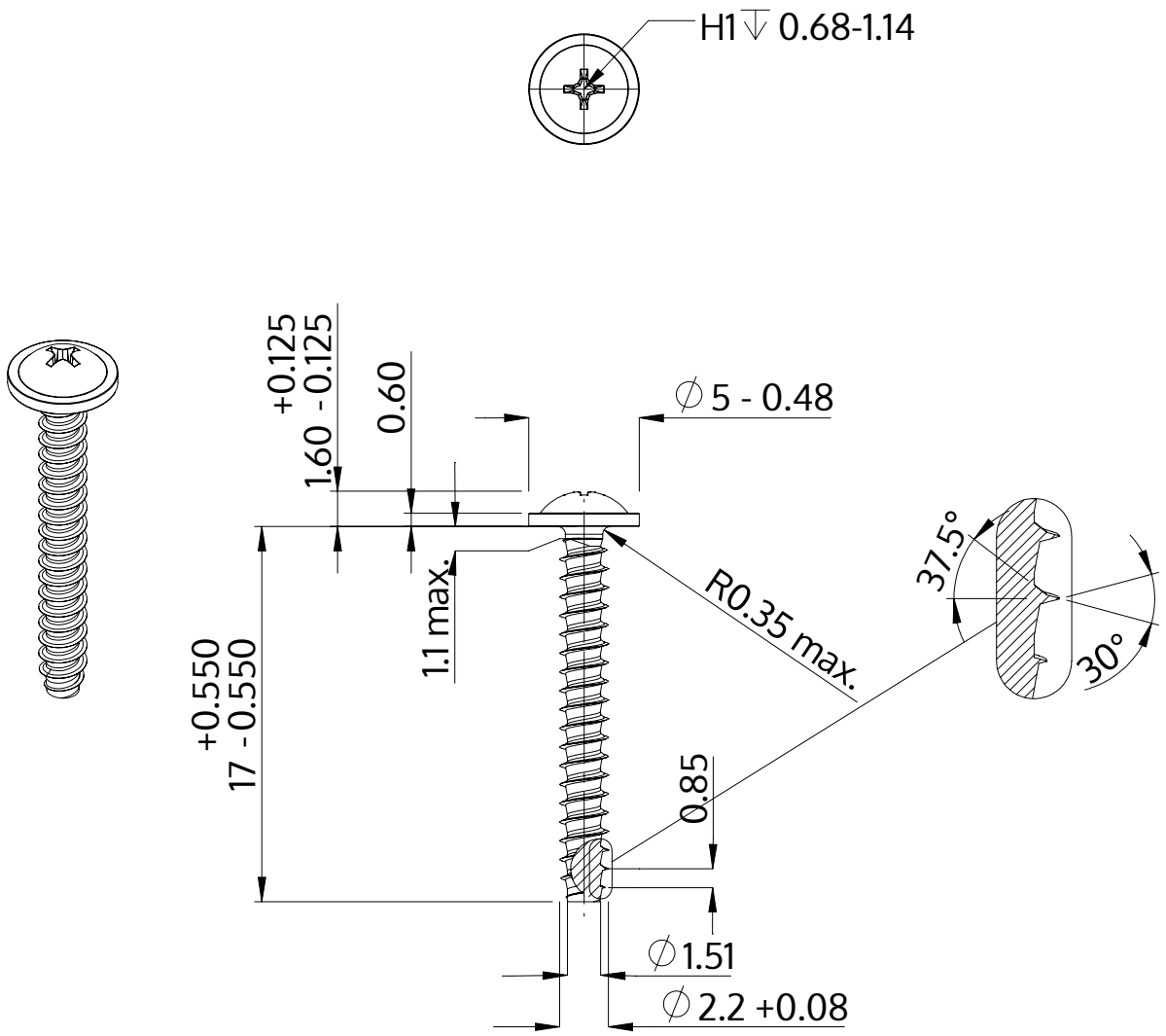


| | |
|---|---|
| Beskrivelse | STP31 2.2x17.0 - H1 |
| Materiale | Stål, forædlet |
| Overflade | ZnNi sort-passiveret, tempret, forseglet |
| Vægt | 0.437 kg / 1000 stykke |

| | | |
|---|---|---|
| SCREWERK | **STP310220170B** | |
| Metrisk tegning A4 | Skalering None:1 | 2024-04 |