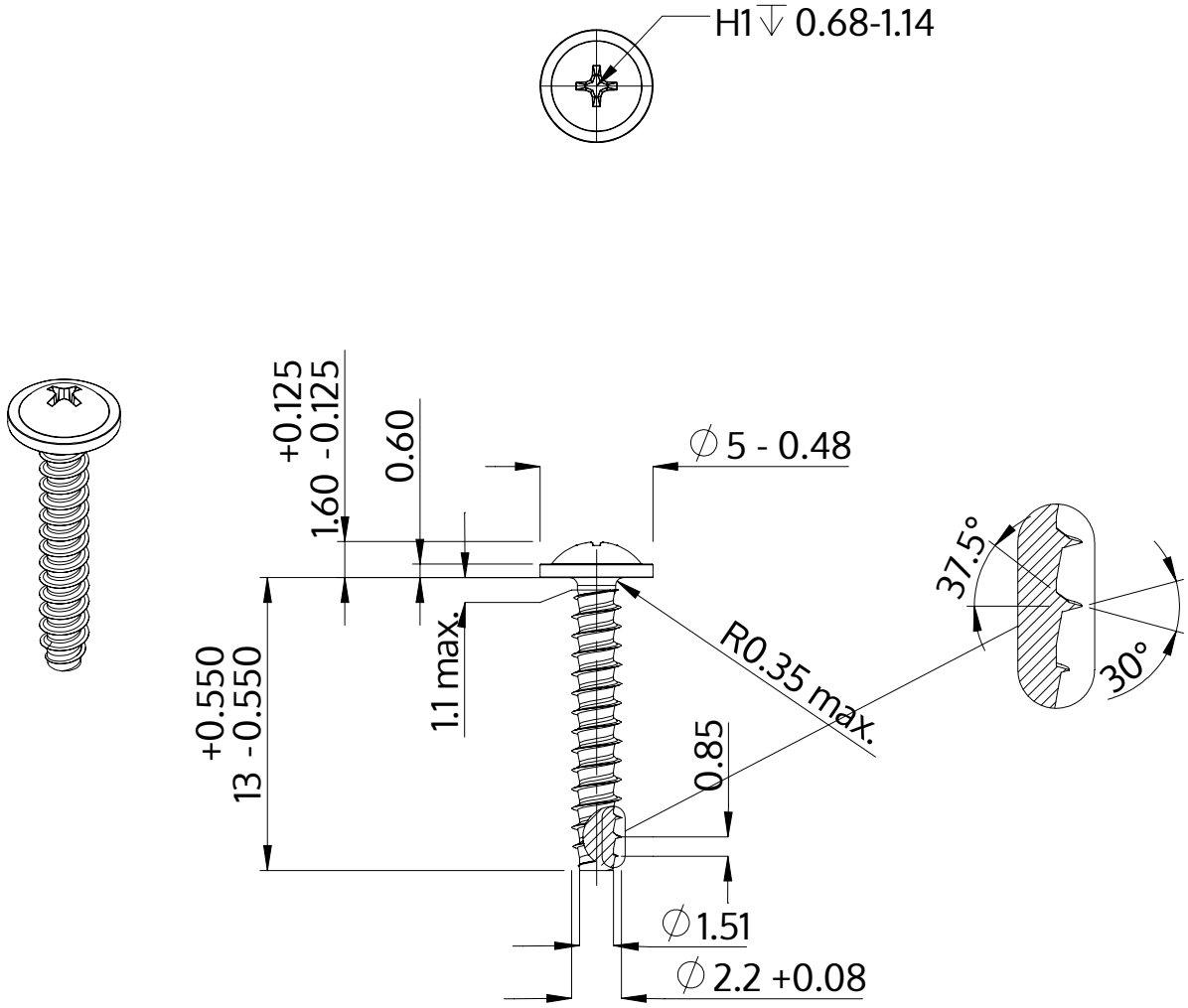

Popis	STP31 2.2x13.0 - H1
Materiál	Temperovaná ocel
Povrch	ZiNi černá-pasivovaná+temperovaná+utěsněná
Hmotnost	0.363 kg / 1000 Kus

SCREWERK	**STP310220130B**	
Metric výkres A4	Měřítko 3:1	2024-05