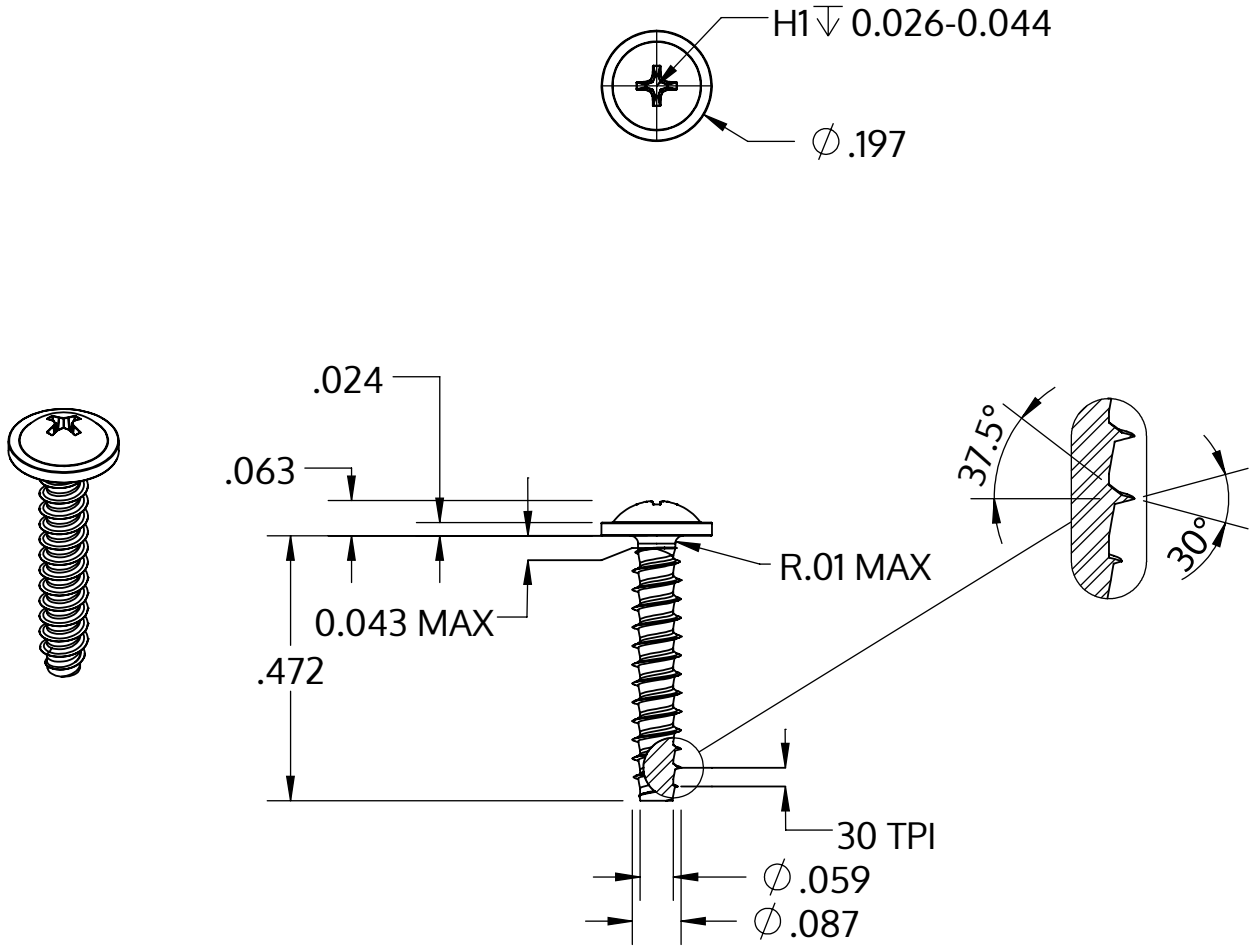

Metric size	M2.2 x 0.85 mm
US size (converted)	#2-30
	Tolerances [inch]
Length	+/- 0.021
Head diameter	+0 / -0.018
Head height	+/- 0.004
Thread diameter	+0.003 / -0

Description	STP31 2.2x12.0 - H1
Matière	Acier,trempé et revenu
Surface	zinguée 5-7 µm,recuit, bleue / passivée avec transparence
Poids	0.344 kg / 1000 Unité

SCREWERK	**STP310220120S**	
_Zoll Zeichnung Größe A	Redimensionner 3:1	2024-10