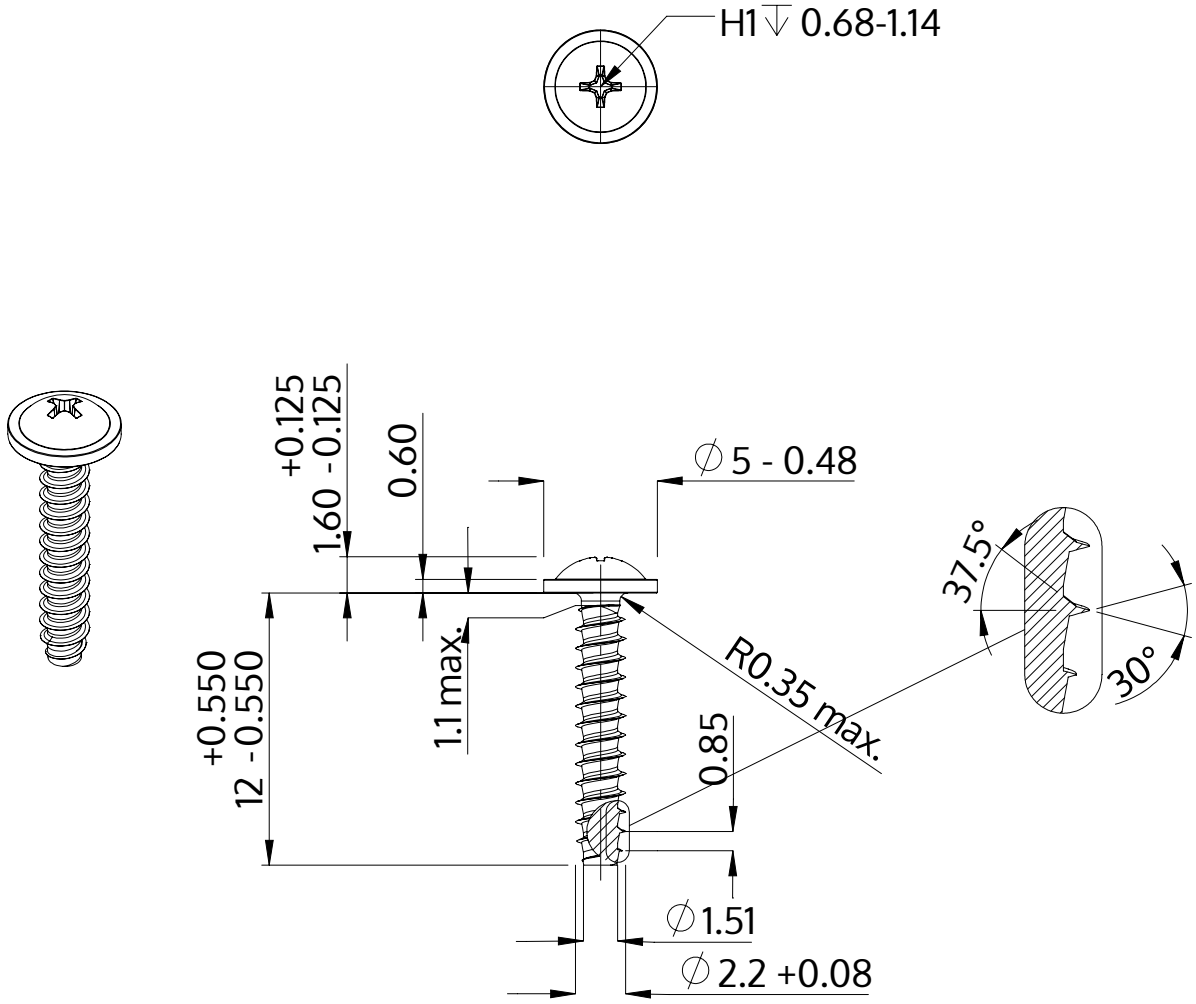

Açıklaması	STP31 2.2x12.0 - H1
Malzeme	Paslanmaz Çelik A2
Kaplama	Parlak, cilalanmış ve pasifleştirilmiştir
Ağırlık	0.344 kg / 1000 Adet

SCREWERK	**STP310220120E**	
Metrik çizim A4	Ölçeklendirme None:1	2024-04