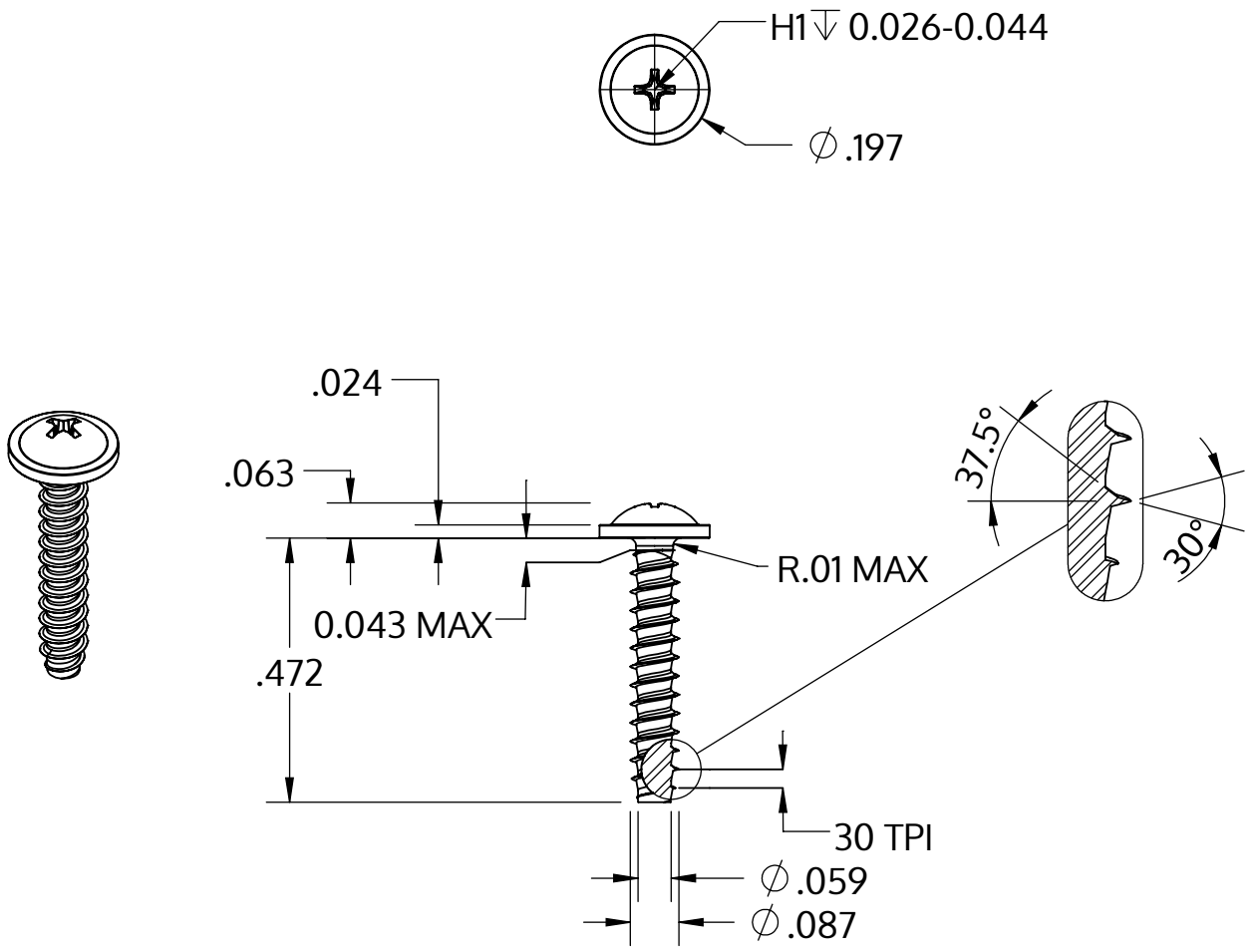

Metric size	M2.2 x 0.85 mm
US size (converted)	#2-30
	Tolerances [inch]
Length	+/- 0.021
Head diameter	+0 / -0.018
Head height	+/- 0.004
Thread diameter	+0.003 / -0

Beschrijving	STP31 2.2x12.0 - H1
Materiaal	veredeld staal
Oppervlak	ZnNi zwart-gepassiveerd, getempert, verzegeld
Gewicht	0.344 kg / 1000 stuk

SCREWERK	**STP310220120B**	
_Zoll Zeichnung Größe A	Schaal None:1	2024-04