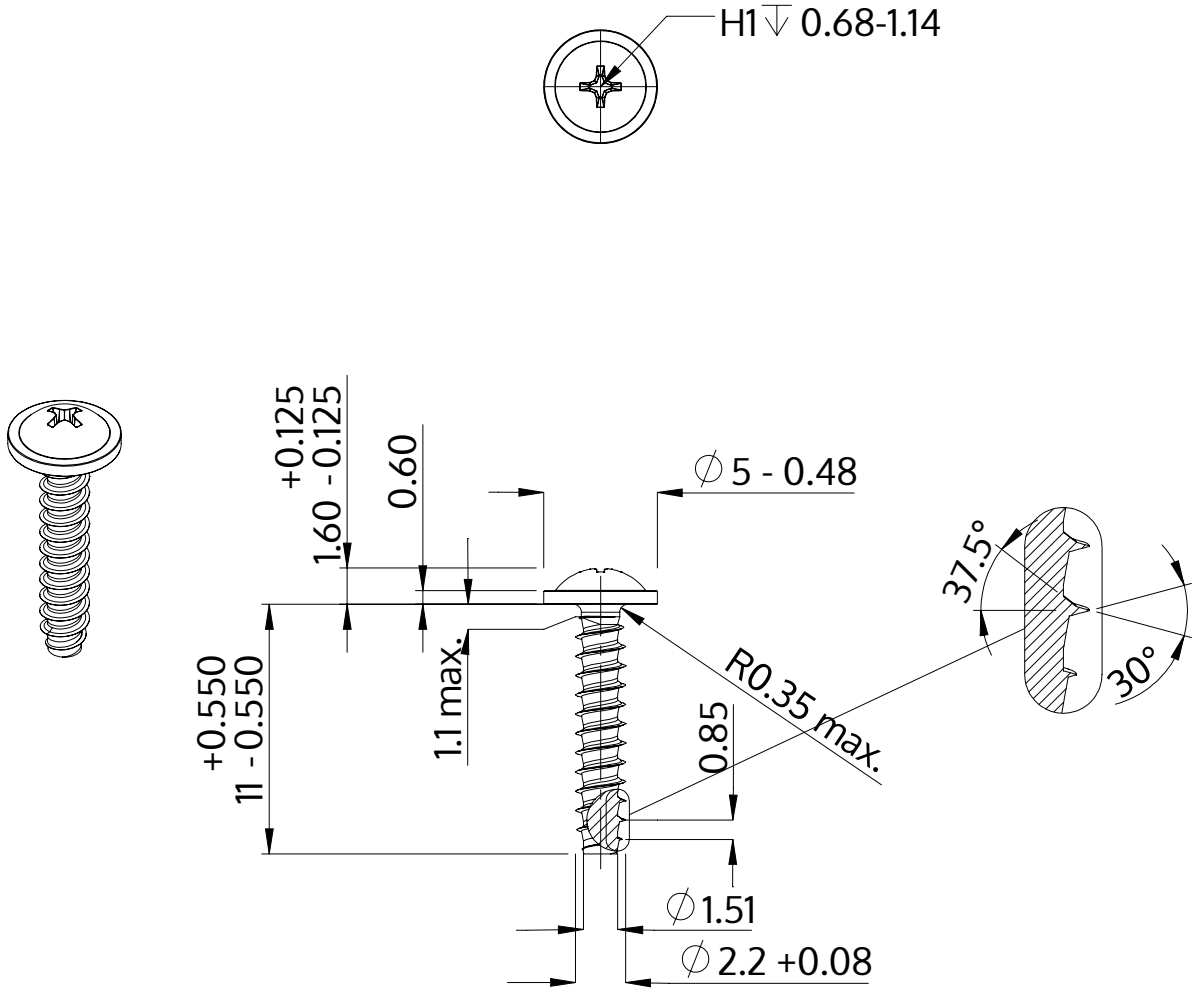

Descripción	STP31 2.2x11.0 - H1
Material	Acero, endurecido
Superficie	galvanizado 5-7 micras, recocido, azul / pasivado transparente
Peso	0.326 kg / 1000 Piezas

SCREWERK	**STP310220110S**	
Diseño métrico	Escalada 3:1	2024-10