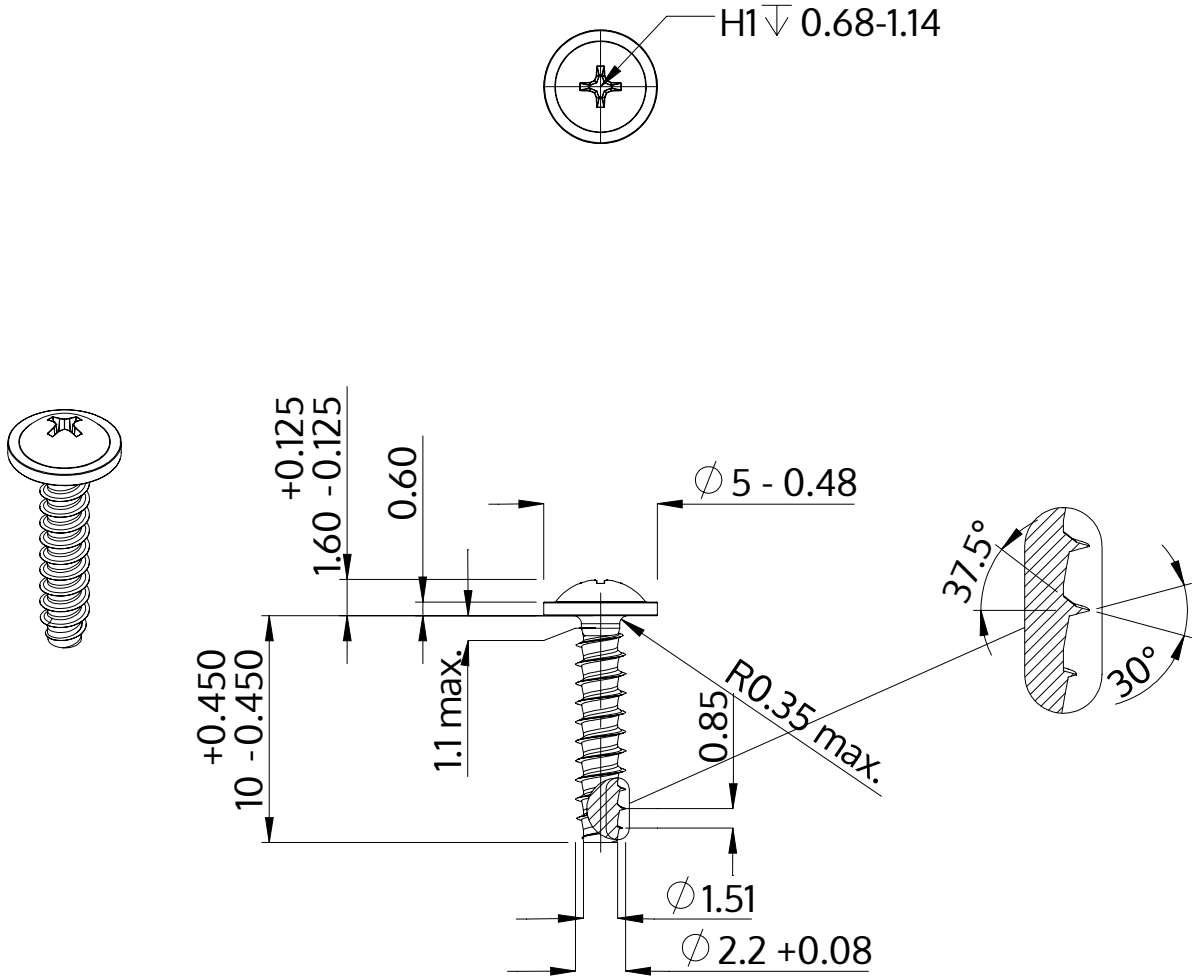

Beschreibung	STP31 2.2x10.0 - H1
Werkstoff	Stahl, vergütet
Oberfläche	verzinkt 5-7 µm, getempert, blau / transparent passiviert
Gewicht	0.307 kg / 1000 Stück

SCREWERK	**STP310220100S**	
Metrische Zeichnung A4	Skalierung 3:1	2024-10