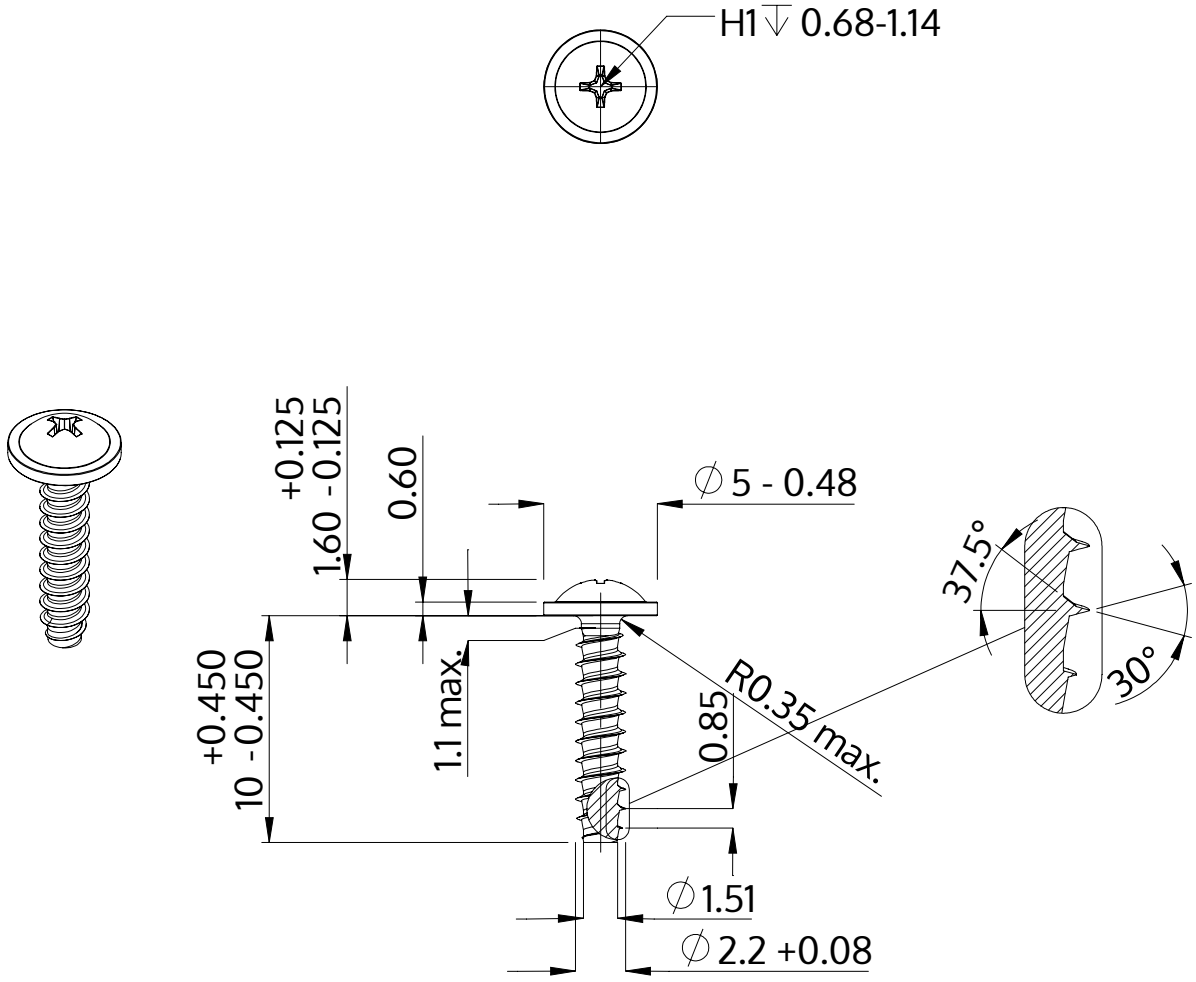

Описание	STP31 2.2x10.0 - H1
Материал	Нержавеющая сталь A2
Поверхность	Светлый отжиг и пассивация
Вес	0.307 kg / 1000 Штука

SCREWERK	**STP310220100E**	
Метрический чертеж A4	Шкала 3:1	2024-10