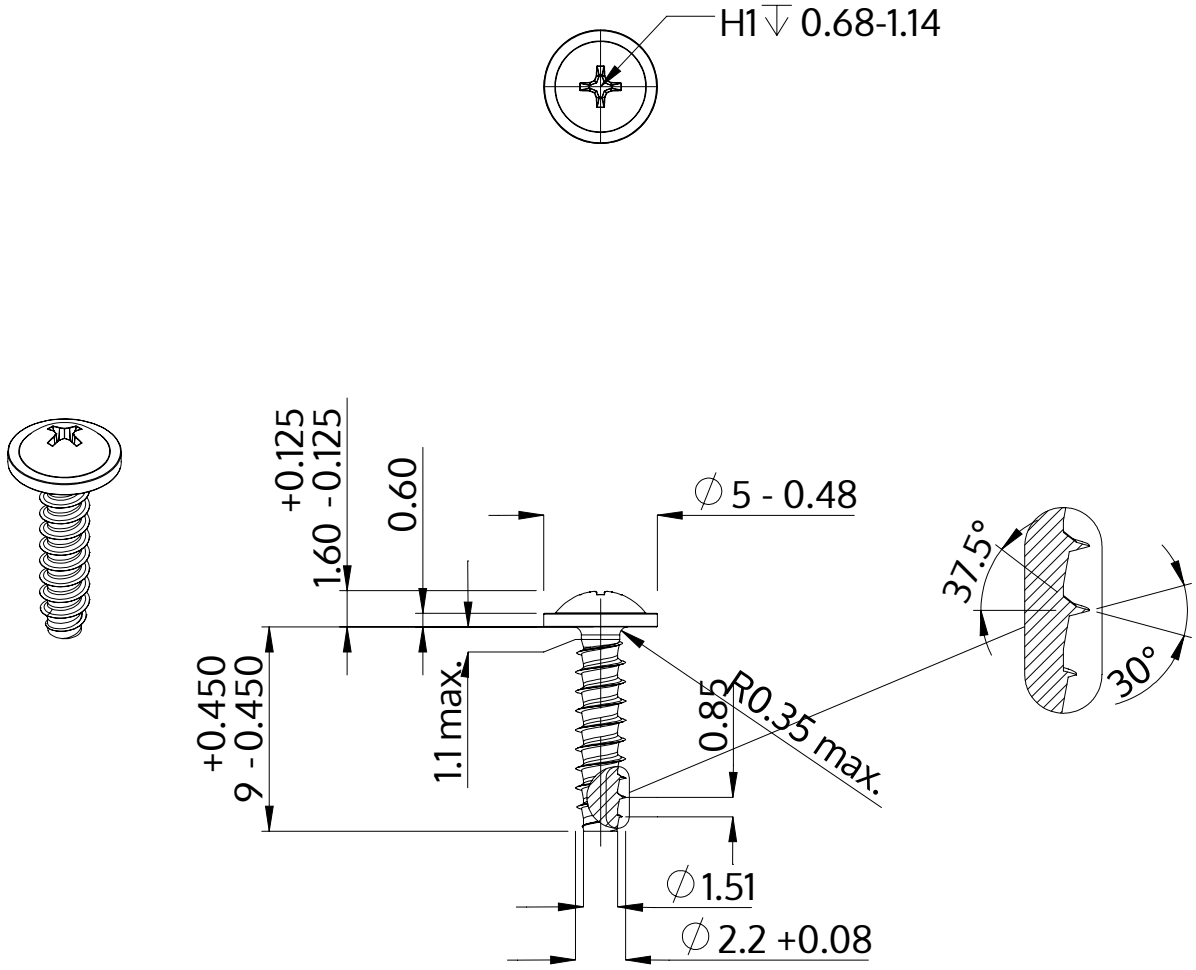

Описание	STP31 2.2x9.0 - H1
Материал	неръждаема стомана A2
Повърхност	гланциран, полиран, пасиваран
Тегло	0.289 kg / 1000 Бройка

SCREWERK	**STP310220090E**	
Метричен дизайн A4	Мащаб 3:1	2024-05