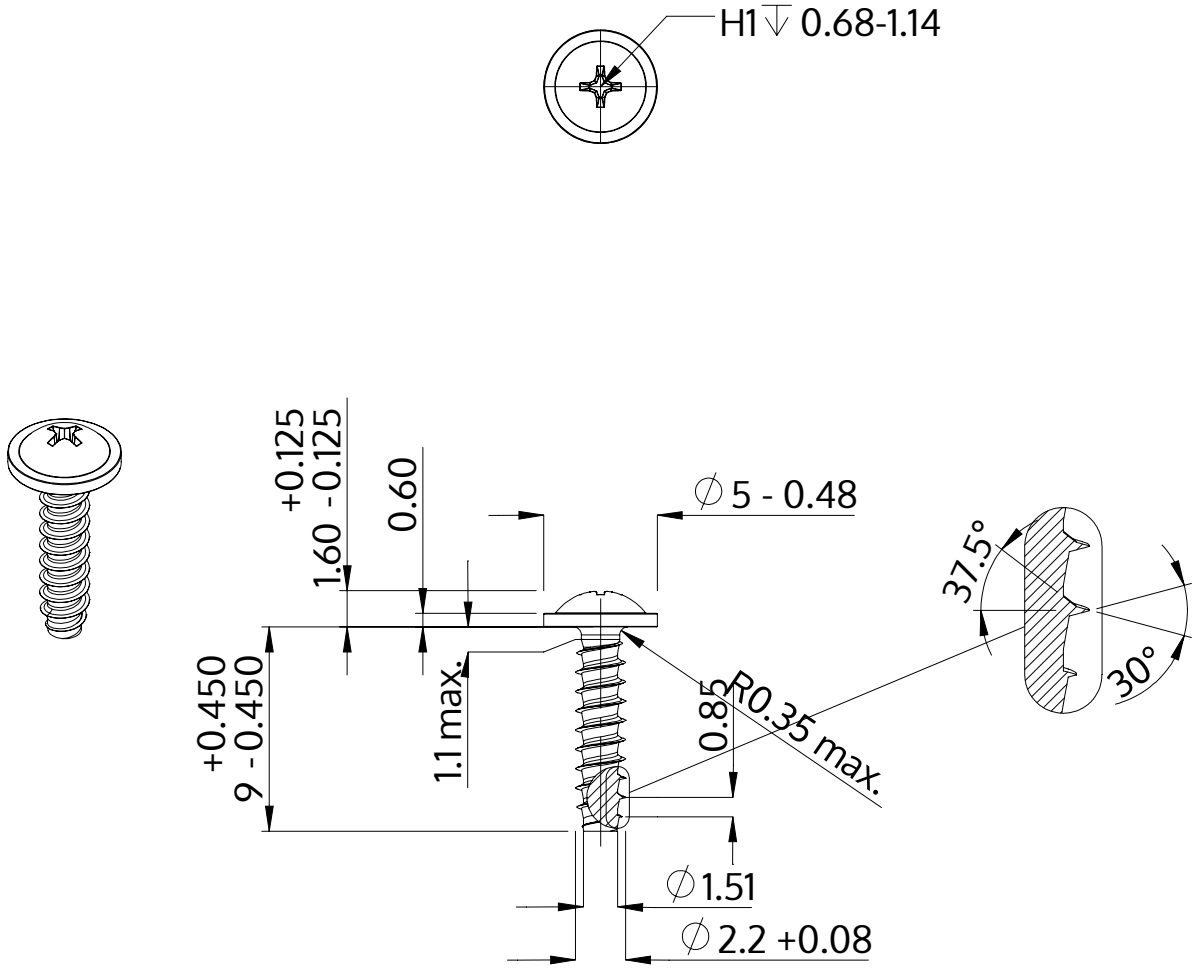

Açıklaması	STP31 2.2x9.0 - H1
Malzeme	Çelik, sertleştirilmiş
Kaplama	ZnNi siyah-pasifleştirilmiştir, temperlenmistir, kaplanmış
Ağırlık	0.289 kg / 1000 Adet

SCREWERK	**STP310220090B**	
Metrik çizim A4	Ölçeklendirme None:1	2024-04