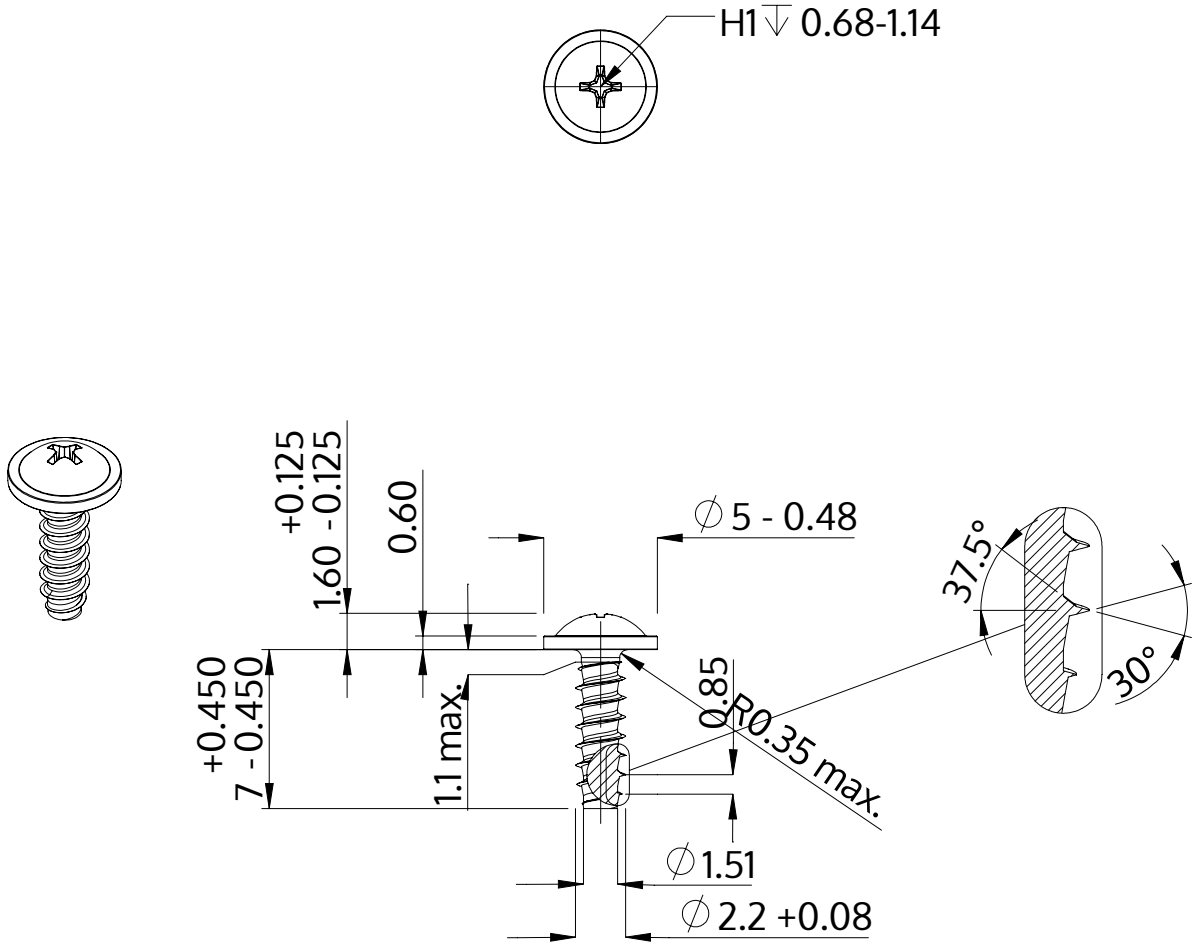

Beskrivelse	STP31 2.2x7.0 - H1
Materiale	Stål, forædlet
Overflade	ZnNi sort-passiveret, tempret, forseglet
Vægt	0.252 kg / 1000 stykke

SCREWERK	**STP310220070B**	
Metrisk tegning A4	Skalering 3:1	2024-10