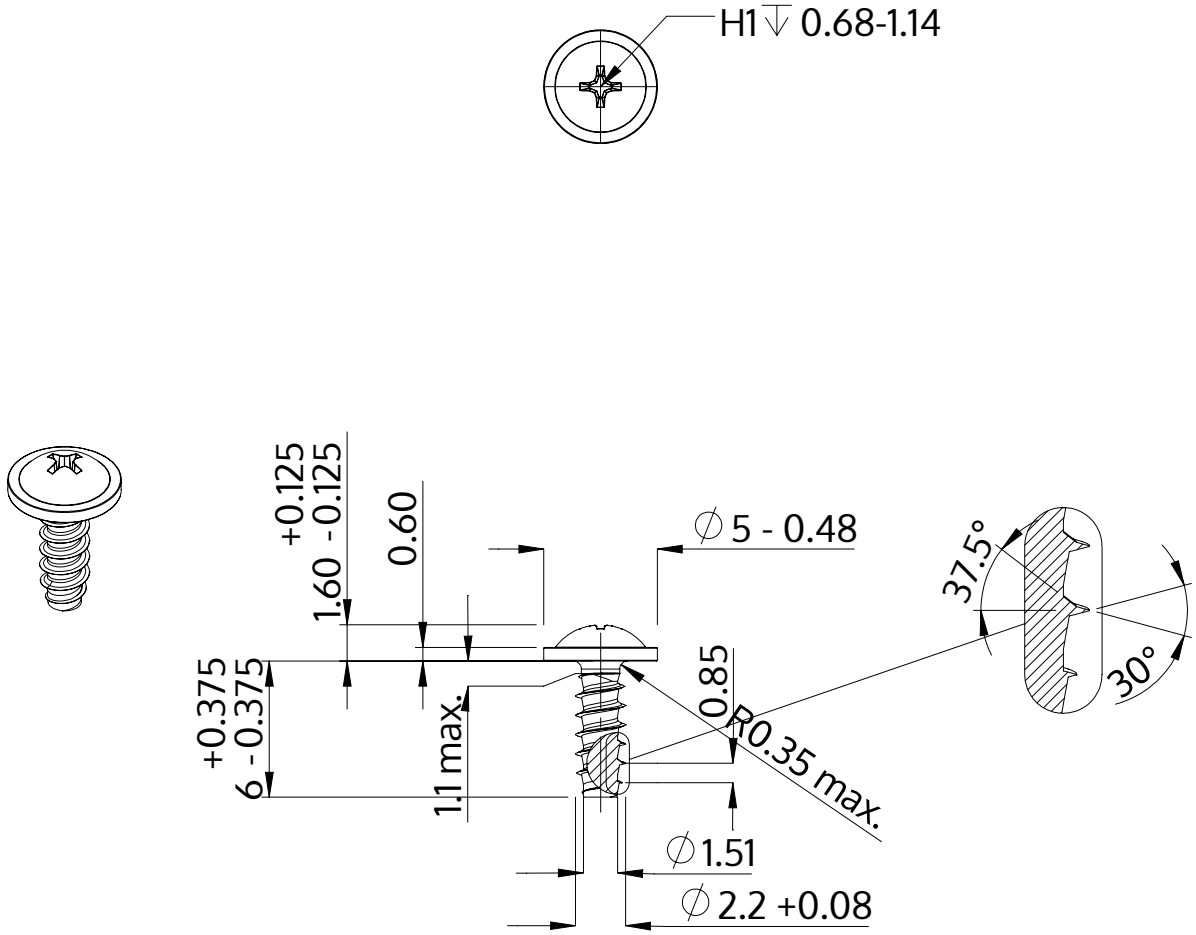

Beskrivning	STP31 2.2x6.0 - H1
Material	rostfritt stål A2
Yta	blank och passiviserad
Vikt	0.233 kg / 1000 styck

SCREWERK	**STP310220060E**	
Metrisk skiss A4	Skala 3:1	2024-05