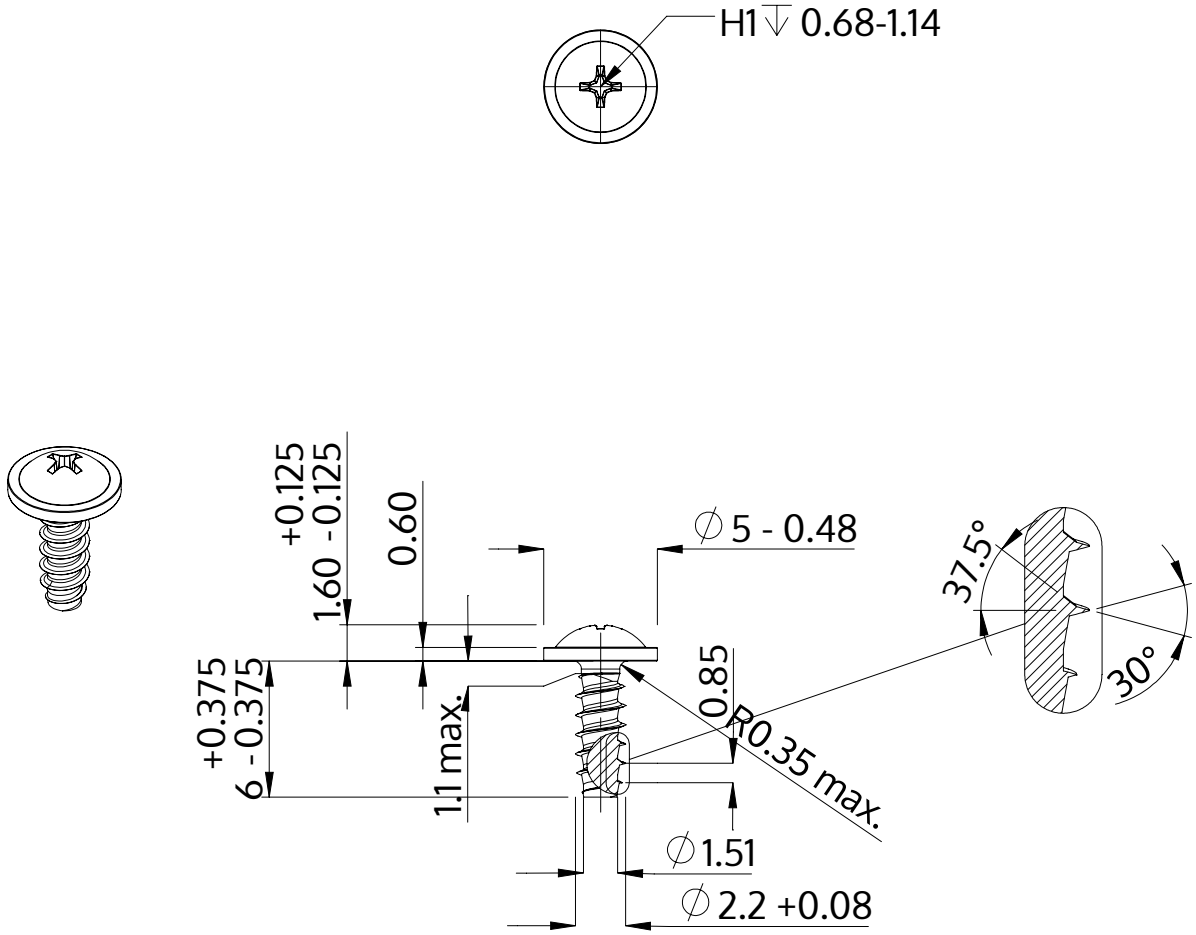

Beschrijving	STP31 2.2x6.0 - H1
Materiaal	roestvrij staal A2
Oppervlak	blank, geetst en gepassieveerd
Gewicht	0.233 kg / 1000 stuk

SCREWERK	**STP310220060E**	
Metrische tekening A4	Schaal None:1	2024-04