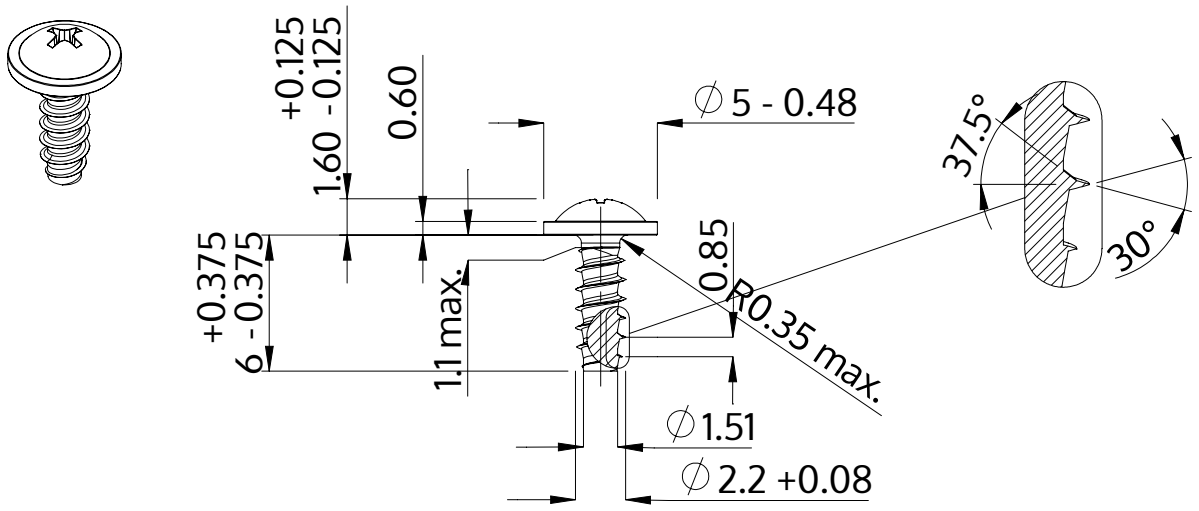

Description	STP31 2.2x6.0 - H1
Matière	acier inoxydable A2
Surface	brillant décapé et passivé
Poids	0.233 kg / 1000 Unité

SCREWERK	**STP310220060E**	
Dessin métrique A4	Redimensionner None:1	2024-04