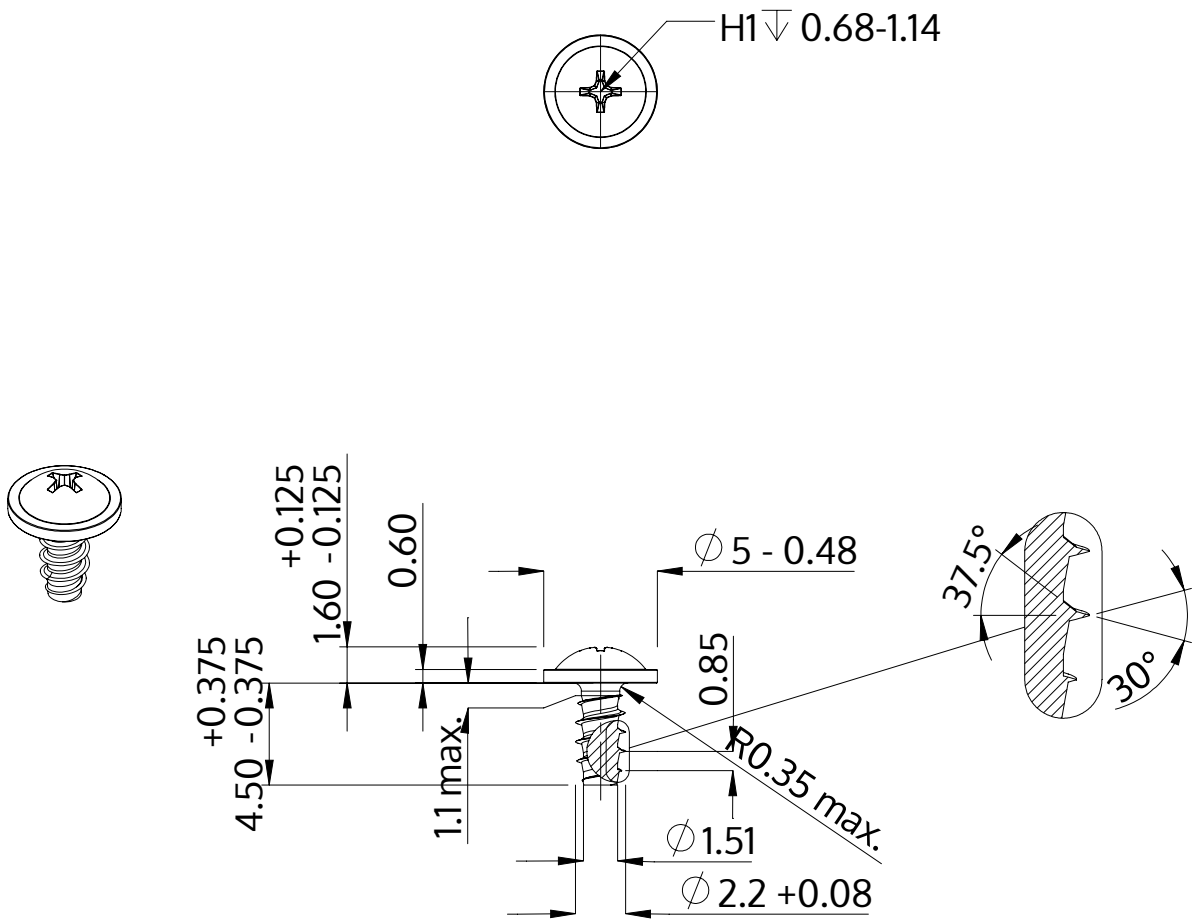

Описание	STP31 2.2x4.5 - H1
Материал	неръждаема стомана A2
Повърхност	гланциран, полиран, пасиваран
Тегло	0.205 kg / 1000 Бройка

SCREWERK	**STP310220045E**	
Метричен дизайн A4	Мащаб 3:1	2024-10