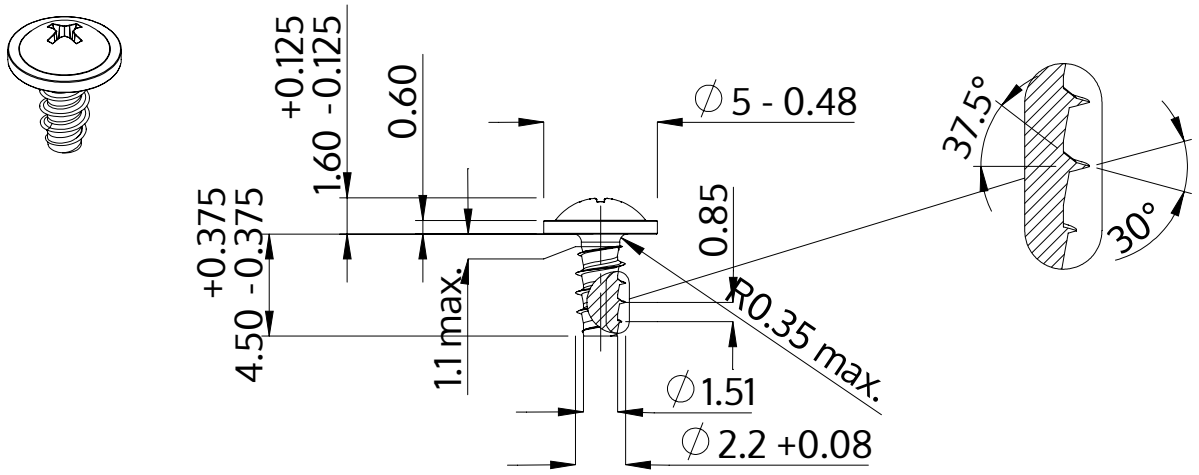

Description	STP31 2.2x4.5 - H1
Matière	Acier,trempé et revenu
Surface	Zinc Nickel passivé noir, trempée, scéllée
Poids	0.205 kg / 1000 Unité

SCREWERK	**STP310220045B**	
Dessin métrique A4	Redimensionner 3:1	2024-10