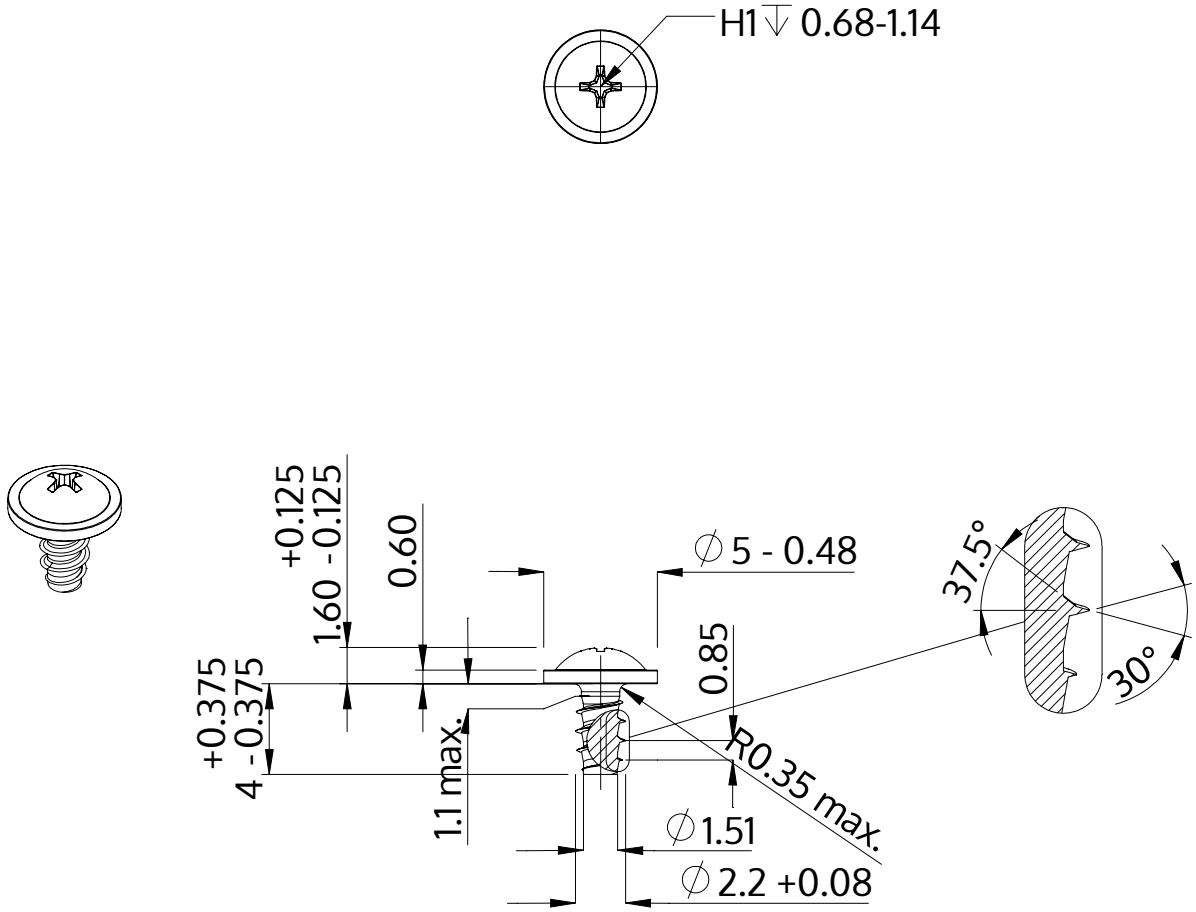

Description	STP31 2.2x4.0 - H1
Matière	Acier,trempé et revenu
Surface	Zinc Nickel passivé noir, trempée, scéllée
Poids	0.196 kg / 1000 Unité

SCREWERK	**STP310220040B**	
Dessin métrique A4	Redimensionner None:1	2024-04