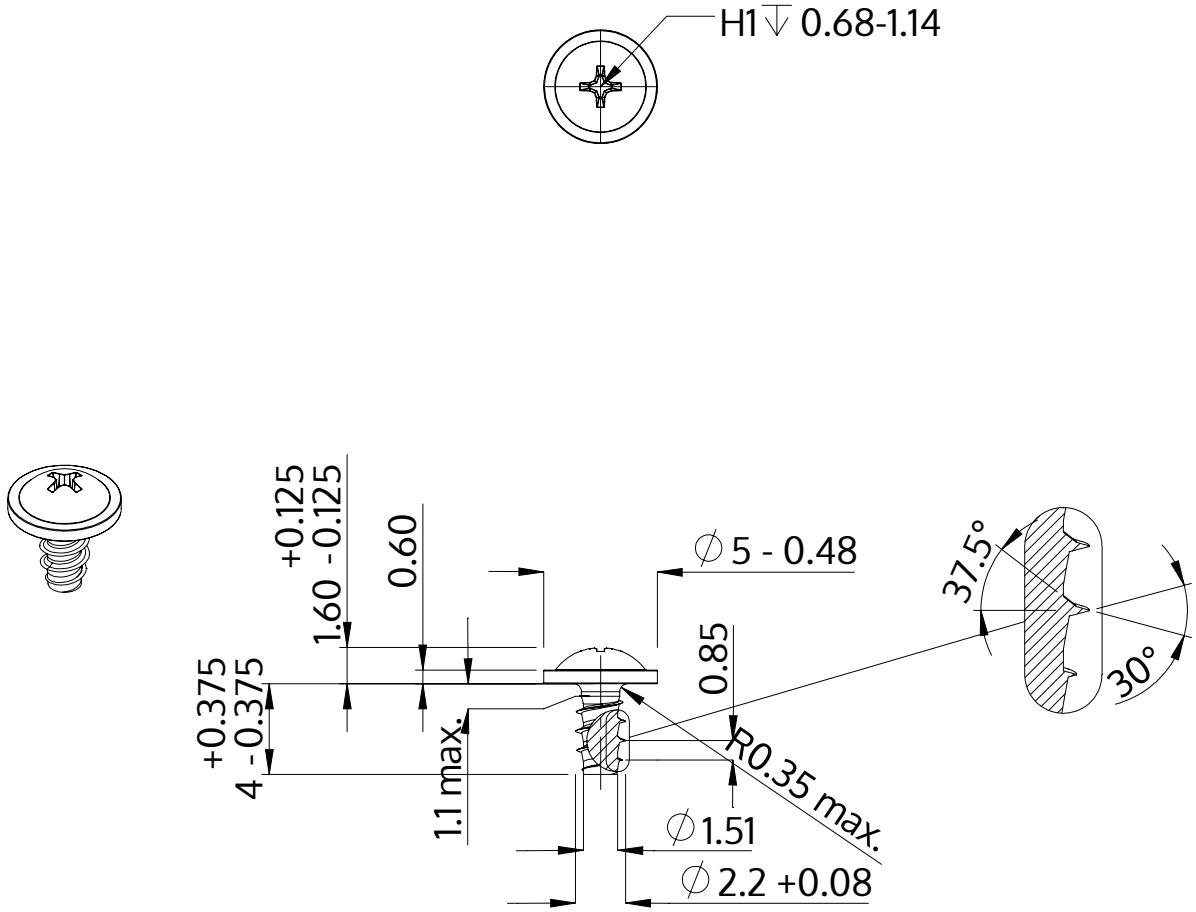

Descripción	STP31 2.2x4.0 - H1
Material	Acero, endurecido
Superficie	Zinc-Niquelado, pasivado negro/ sin Cr-VI, recocido, sellado
Peso	0.196 kg / 1000 Piezas

SCREWERK	**STP310220040B**	
Diseño métrico	Escalada None:1	2024-04