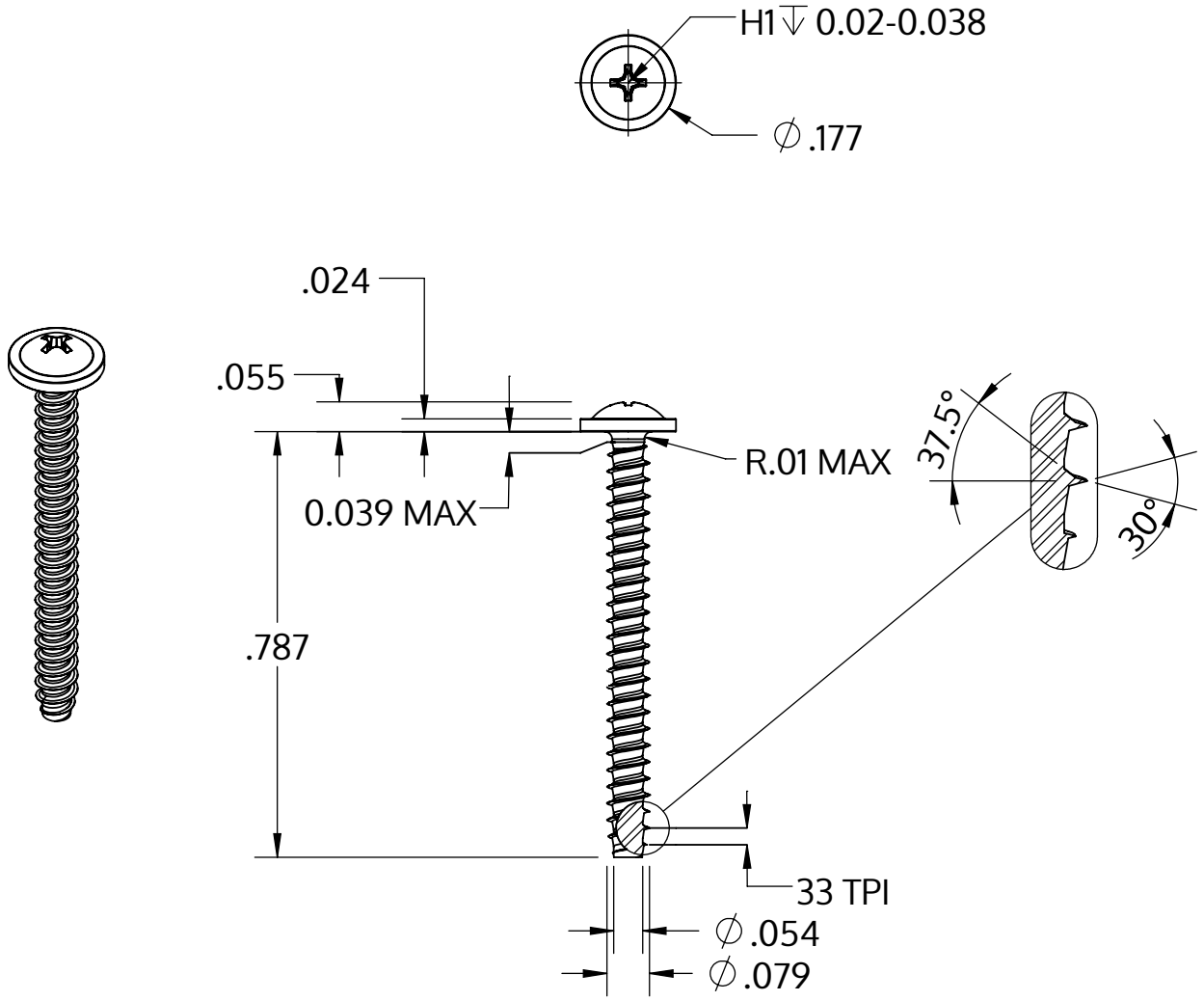

Metric size	M2 x 0.78 mm
US size (converted)	#1.5-33
	Tolerances [inch]
Length	+/- 0.025
Head diameter	+0 / -0.018
Head height	+/- 0.004
Thread diameter	+0.003 / -0

Beskrivelse	STP31 2.0x20.0 - H1
Materiale	Stål, forædlet
Overflade	ZnNi sort-passiveret, tempret, forseglet
Vægt	0.396 kg / 1000 stykke

SCREWERK	**STP310200200B**	
_Zoll Zeichnung Größe A	Skalering 3:1	2024-10