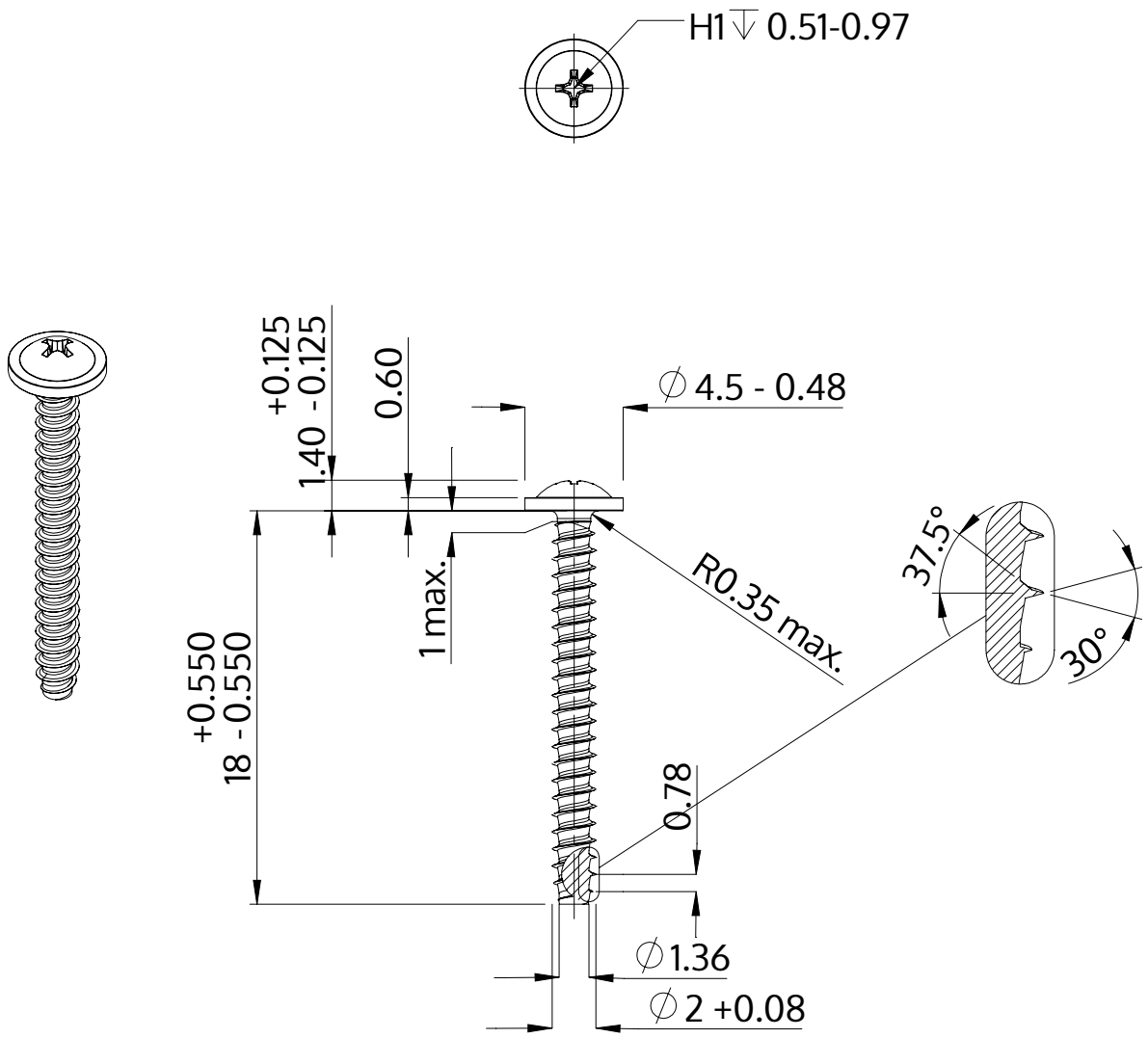

Açıklaması	STP31 2.0x18.0 - H1
Malzeme	Çelik, sertleştirilmiş
Kaplama	ZnNi siyah-pasifleştirilmiştir, temperlenmistir, kaplanmış
Ağırlık	0.364 kg / 1000 Adet

SCREWERK	**STP310200180B**	
Metrik çizim A4	Ölçeklendirme None:1	2024-04