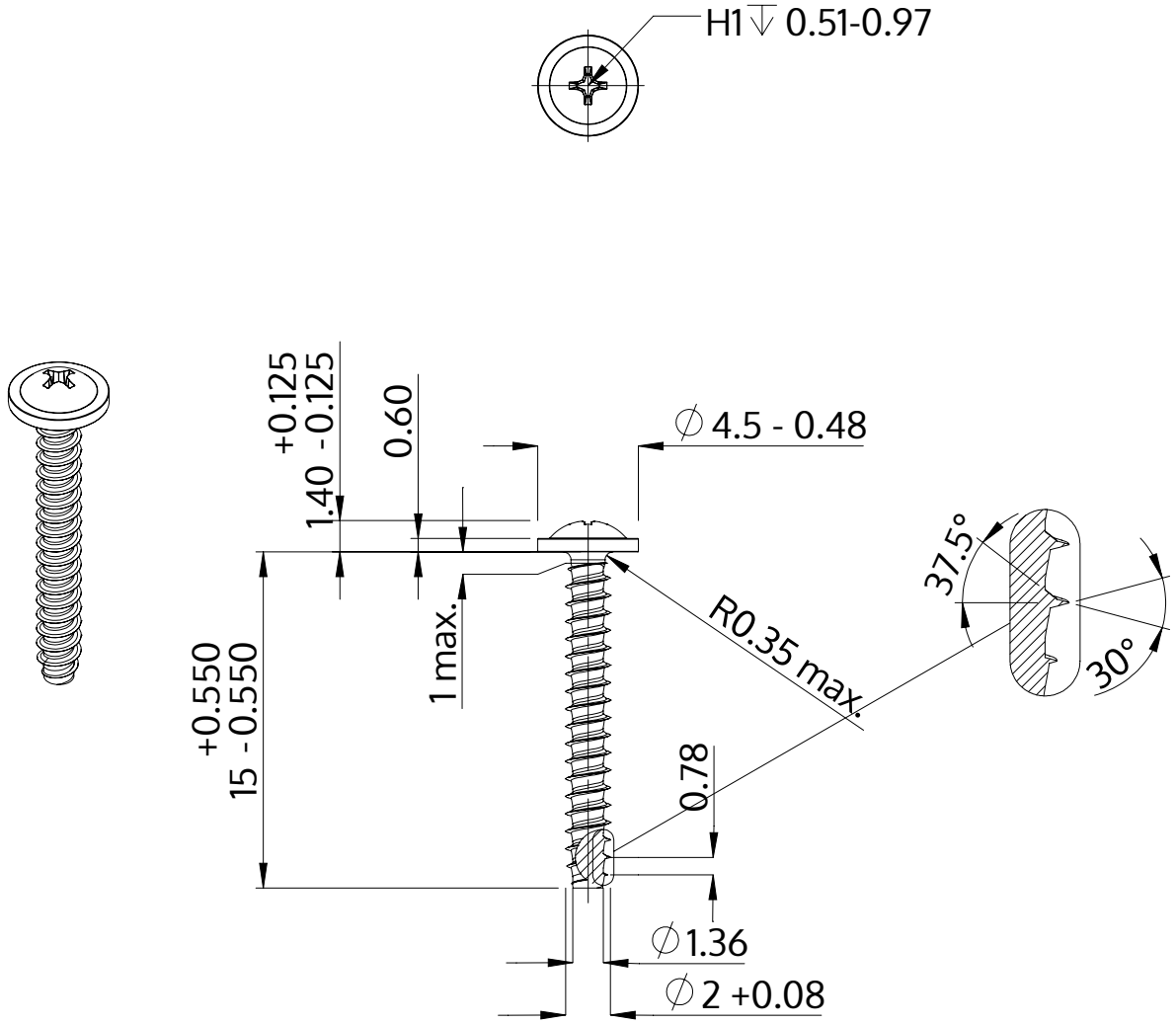

Beschrijving	STP31 2.0x15.0 - H1
Materiaal	roestvrij staal A2
Oppervlak	blank, geetst en gepassieveerd
Gewicht	0.317 kg / 1000 stuk

SCREWERK	**STP310200150E**	
Metrische tekening A4	Schaal 3:1	2024-05