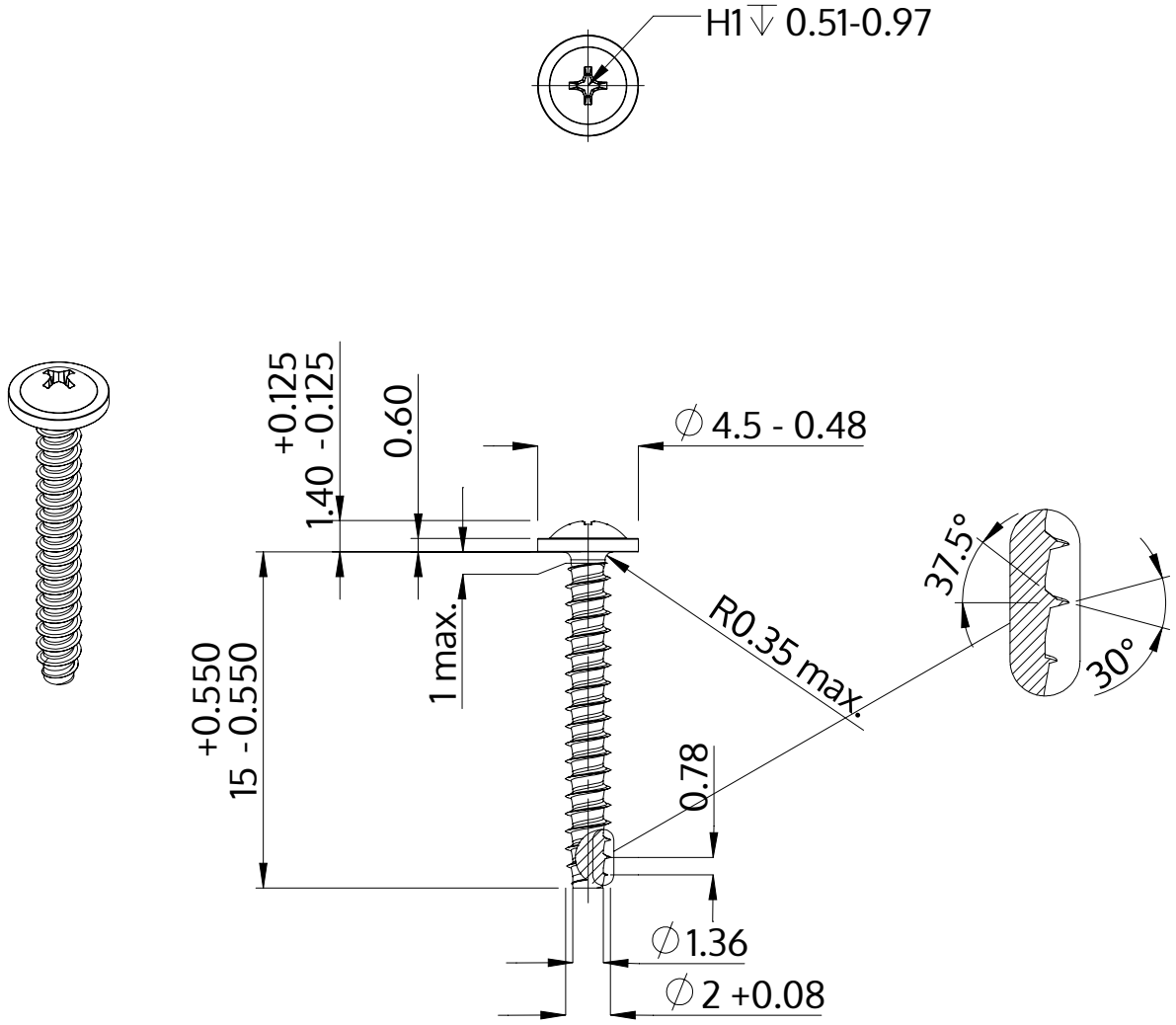

Beschrijving	STP31 2.0x15.0 - H1
Materiaal	veredeld staal
Oppervlak	ZnNi zwart-gepassiveerd, getempert, verzegeld
Gewicht	0.317 kg / 1000 stuk

SCREWERK	**STP310200150B**	
Metrische tekening A4	Schaal 3:1	2024-10