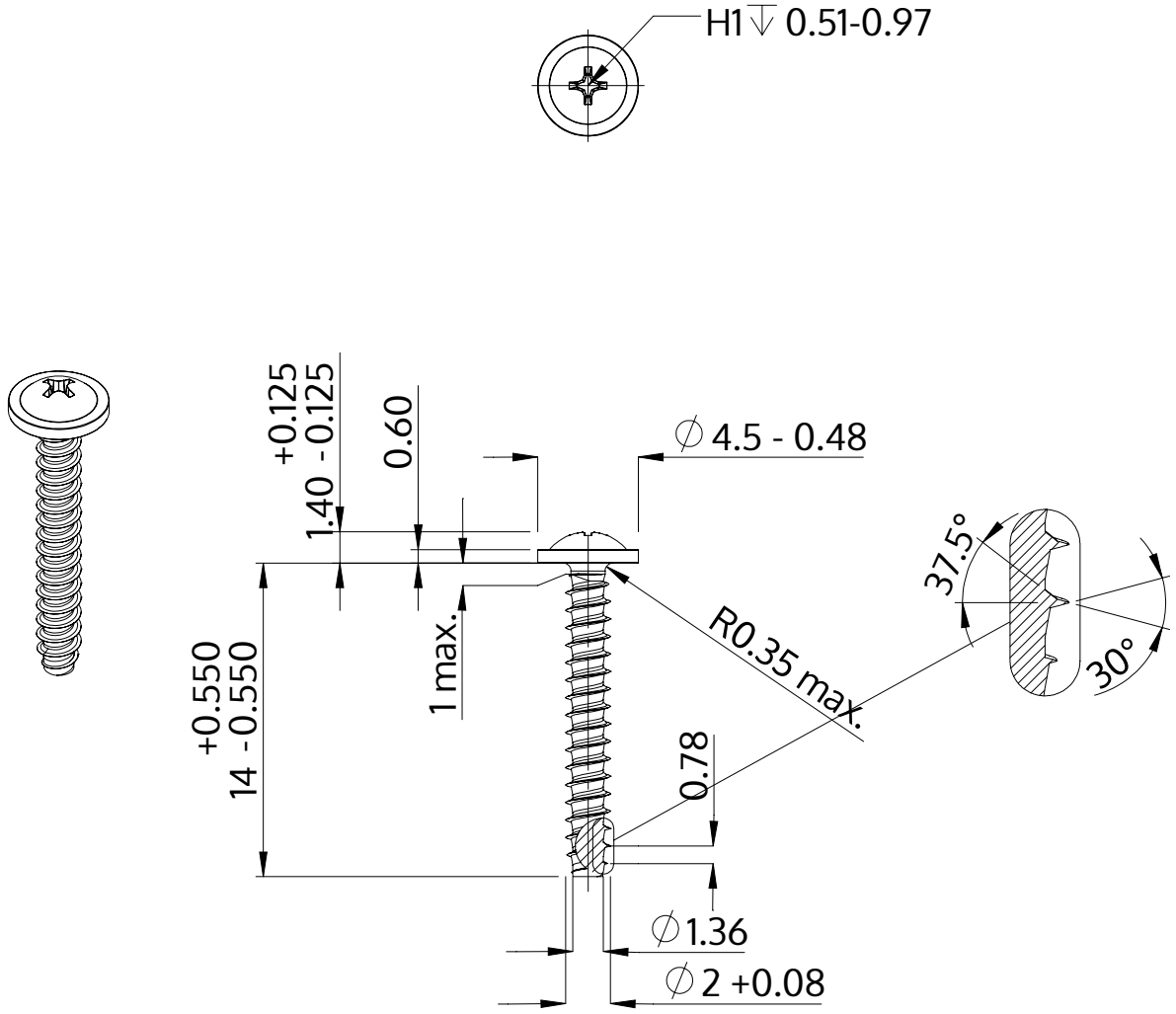

Açıklaması	STP31 2.0x14.0 - H1
Malzeme	Çelik, sertleştirilmiş
Kaplama	ZnNi siyah-pasifleştirilmiştir, temperlenmistir, kaplanmış
Ağırlık	0.302 kg / 1000 Adet

SCREWERK	**STP310200140B**	
Metrik çizim A4	Ölçeklendirme 3:1	2024-10