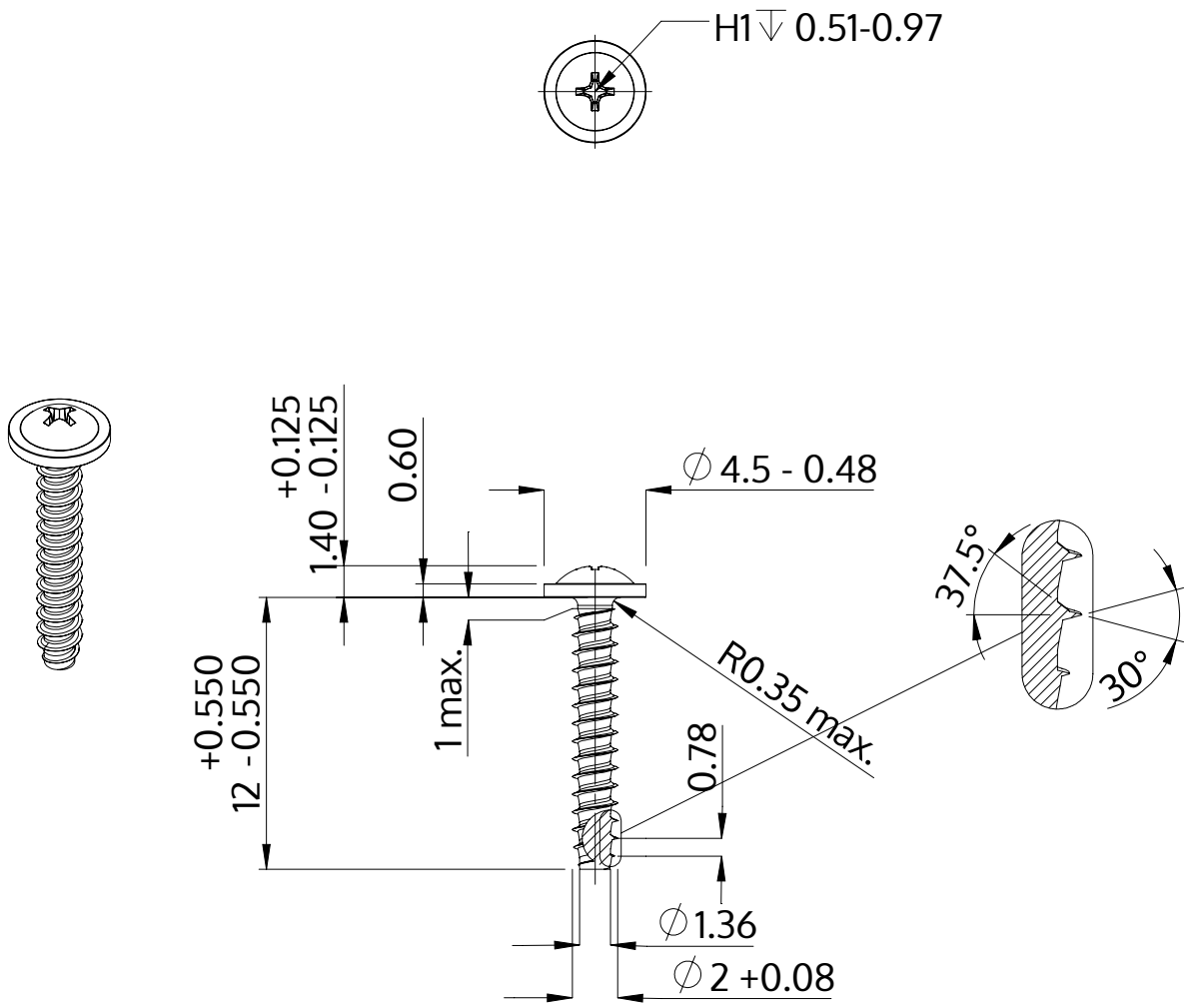

Описание	STP31 2.0x12.0 - H1
Материал	стомана, закалена
Повърхност	цинково и никелово покритие, Черен, пасивиран, темпериран, херметизация
Тегло	0.271 kg / 1000 Бройка

SCREWERK	**STP310200120B**	
Метричен дизайн A4	Мащаб 3:1	2024-10