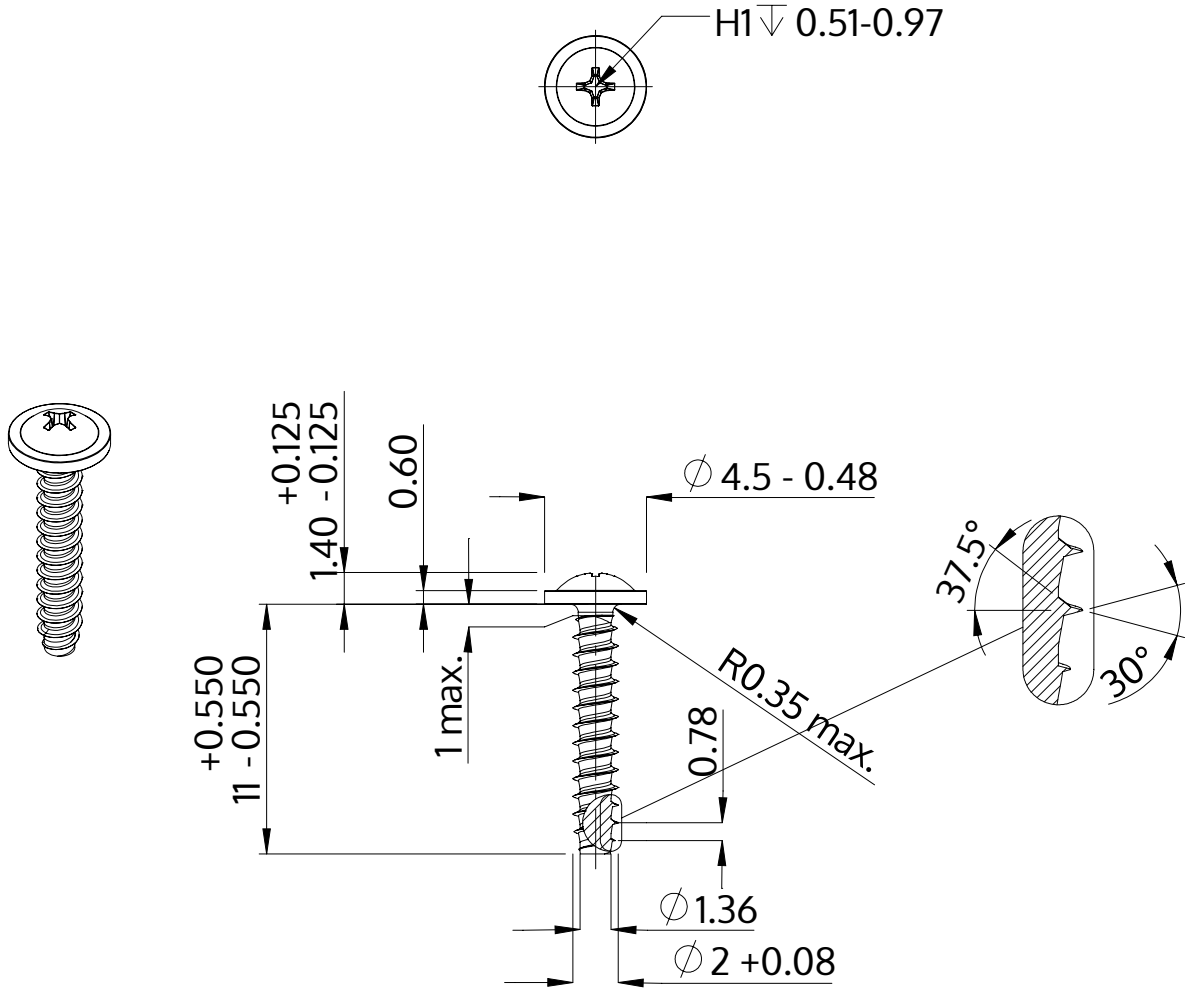


| | |
|---|---|
| Beschreibung | STP31 2.0x11.0 - H1 |
| Werkstoff | Stahl, vergütet |
| Oberfläche | ZnNi min. 5µm, schwarz passiviert, getempert, versiegelt |
| Gewicht | 0.255 kg / 1000 Stück |

| | | |
|---|---|---|
| SCREWERK | **STP310200110B** | |
| Metrische Zeichnung A4 | Skalierung None:1 | 2024-04 |