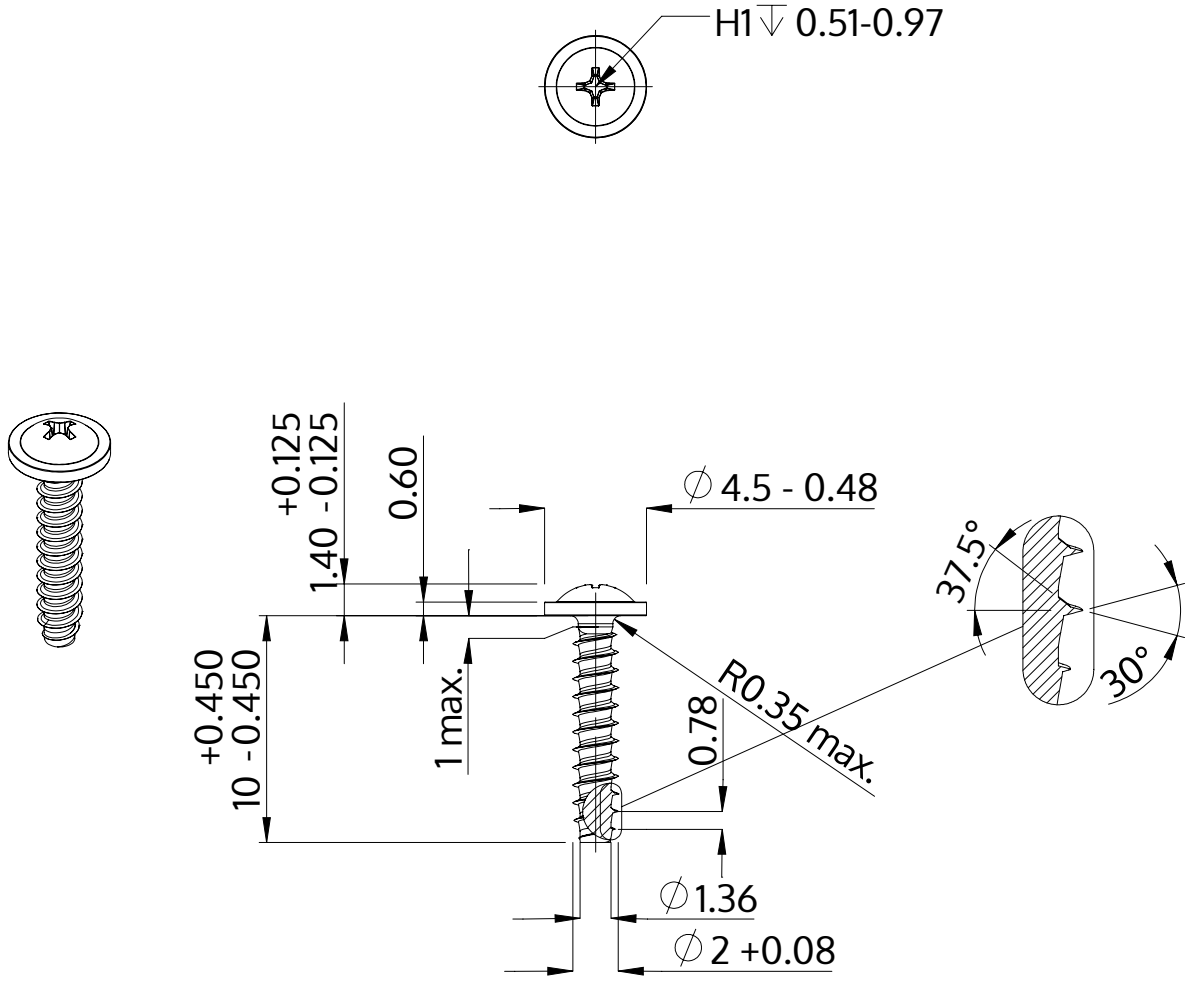

Descrizione	STP31 2.0x10.0 - H1
Materiale	acciaio inossidabile A2
Superficie	bianco-decapato e passivato
Peso	0.239 kg / 1000 pezzi

SCREWERK	**STP310200100E**	
Disegno metrico A4	Scala None:1	2024-04