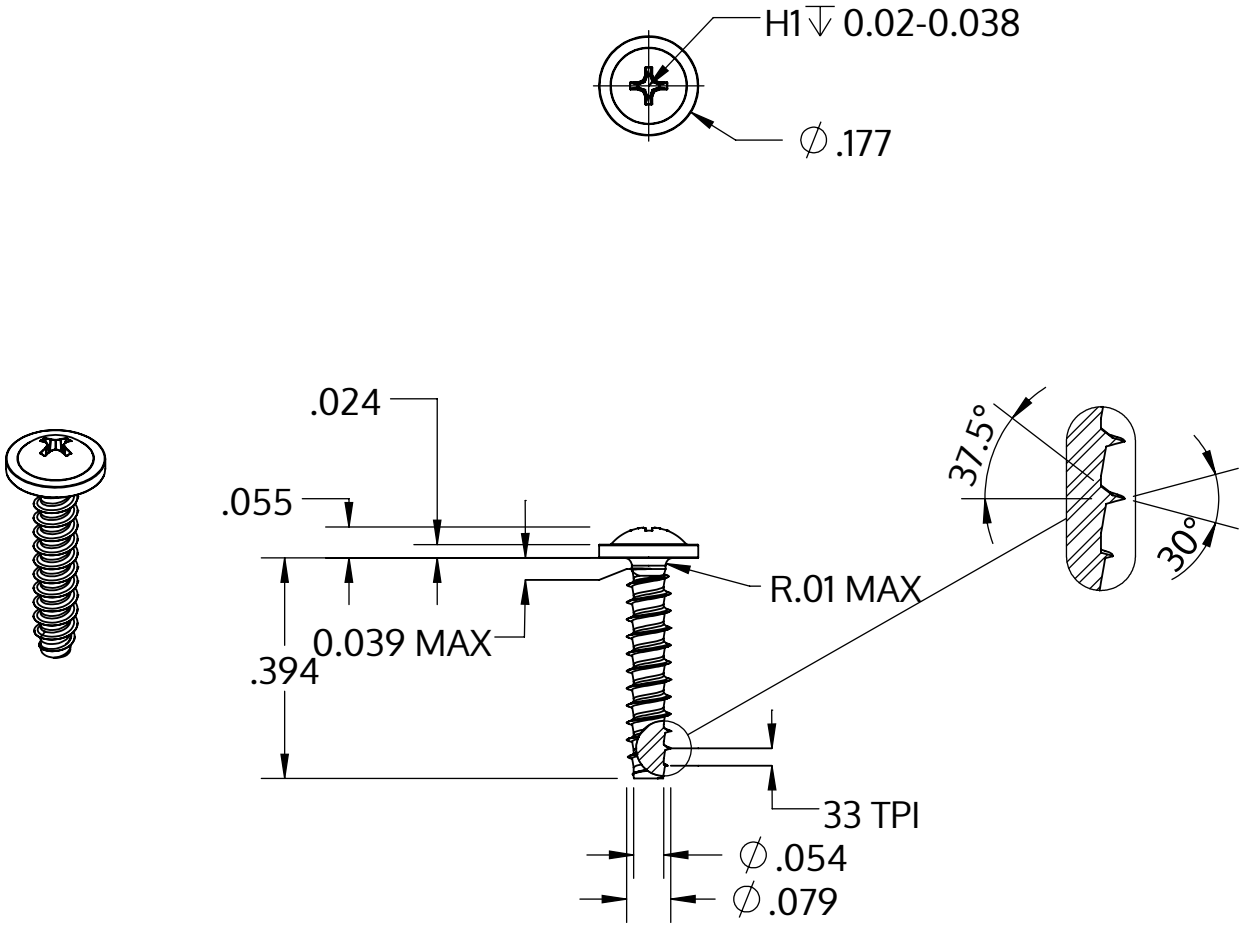

Metric size	M2 x 0.78 mm
US size (converted)	#1.5-33
	Tolerances [inch]
Length	+/- 0.017
Head diameter	+0 / -0.018
Head height	+/- 0.004
Thread diameter	+0.003 / -0

Açıklaması	STP31 2.0x10.0 - H1
Malzeme	Paslanmaz Çelik A2
Kaplama	Parlak, cilalanmış ve pasifleştirilmiştir
Ağırlık	0.239 kg / 1000 Adet

SCREWERK	**STP310200100E**	
_Zoll Zeichnung Größe A	Ölçeklendirme 3:1	2024-10