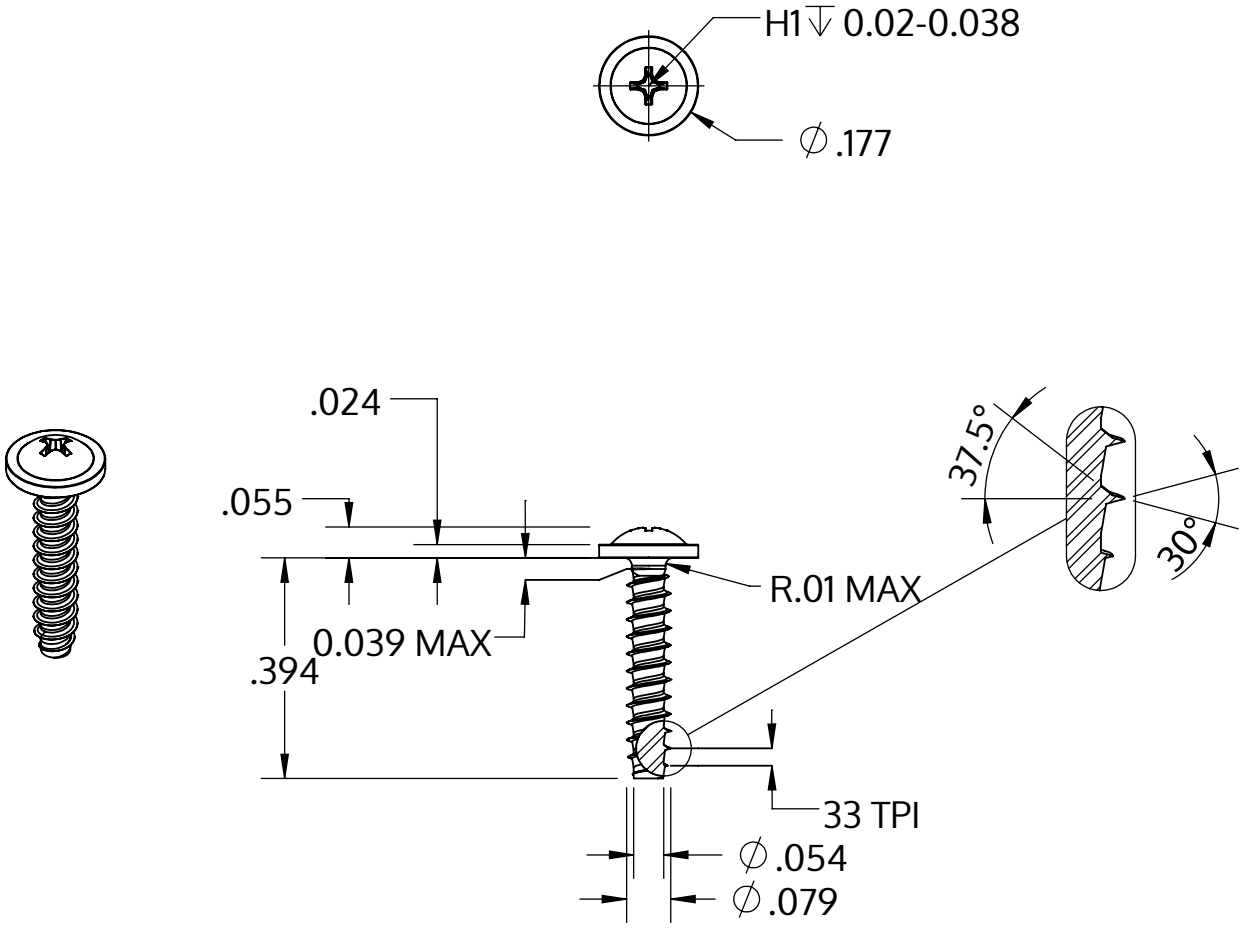

Metric size	M2 x 0.78 mm
US size (converted)	#1.5-33
	Tolerances [inch]
Length	+/- 0.017
Head diameter	+0 / -0.018
Head height	+/- 0.004
Thread diameter	+0.003 / -0

Beskrivning	STP31 2.0x10.0 - H1
Material	stål, härdat
Yta	ZnNi svart-passiviserad/Cr-VI-fri, härdad, förseglad
Vikt	0.239 kg / 1000 styck

SCREWERK	**STP310200100B**	
_Zoll Zeichnung Größe A	Skala 3:1	2024-10