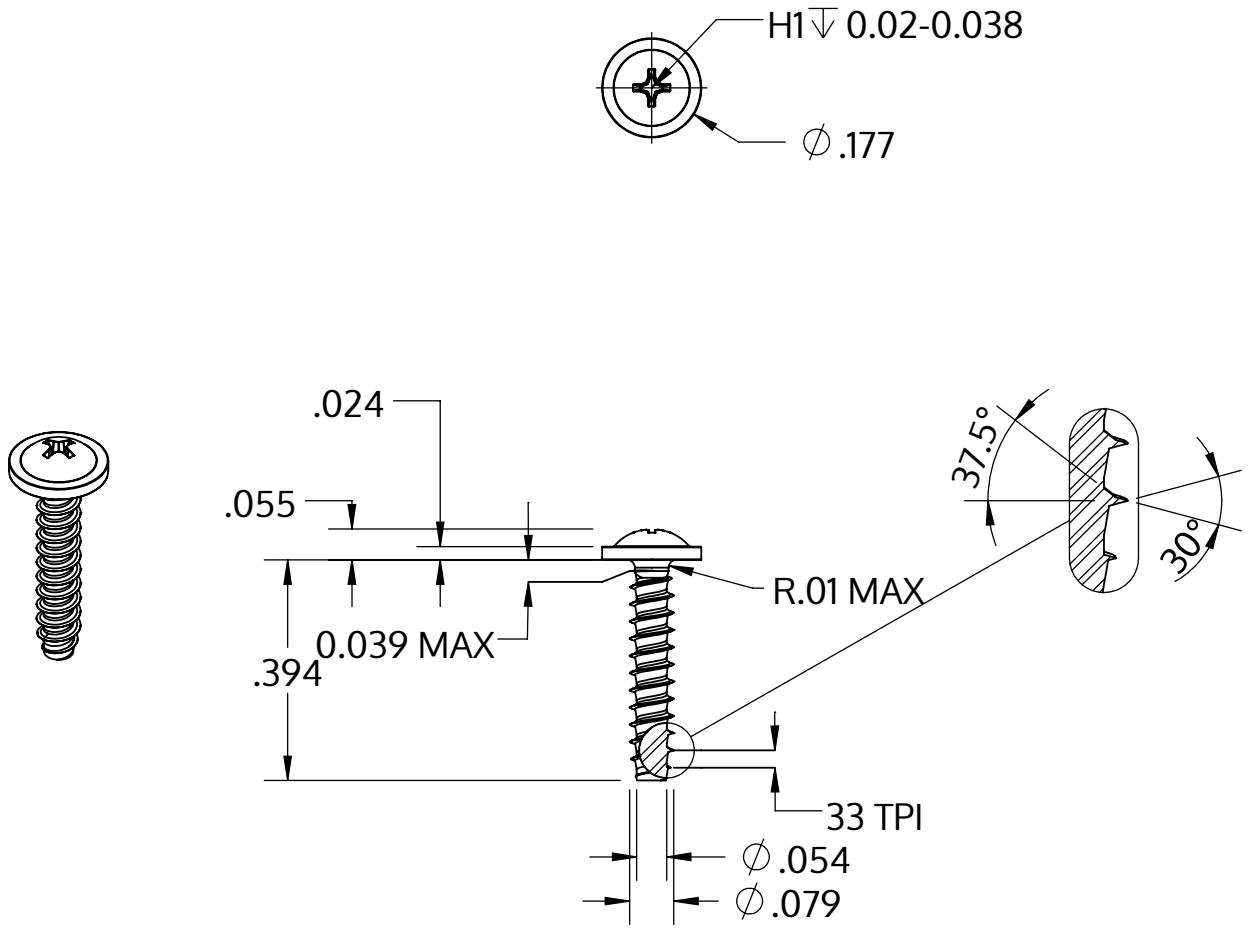

Metric size	M2 x 0.78 mm
US size (converted)	#1.5-33
	Tolerances [inch]
Length	+/- 0.017
Head diameter	+0 / -0.018
Head height	+/- 0.004
Thread diameter	+0.003 / -0

Beschreibung	STP31 2.0x10.0 - H1
Werkstoff	Stahl, vergütet
Oberfläche	ZnNi min. 5µm, schwarz passiviert, getempert, versiegelt
Gewicht	0.239 kg / 1000 Stück

SCREWERK	**STP310200100B**	
Zoll Zeichnung Größe A	Skalierung None:1	2024-04