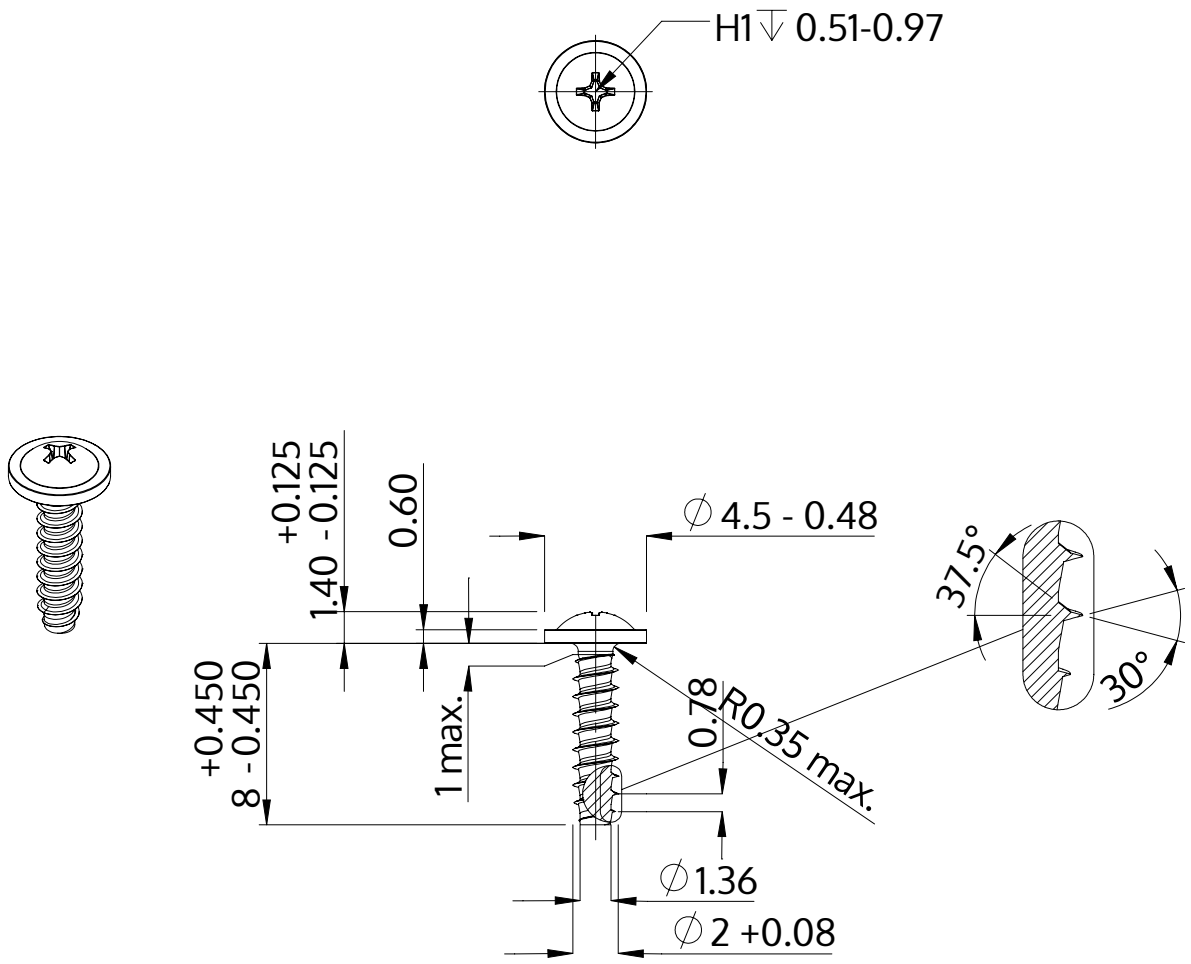

Descripción	STP31 2.0x8.0 - H1
Material	Acero Inoxidable A2
Superficie	Laminado brillante, barnizado y pasivado
Peso	0.208 kg / 1000 Piezas

SCREWERK	**STP310200080E**	
Diseño métrico	Escalada None:1	2024-04