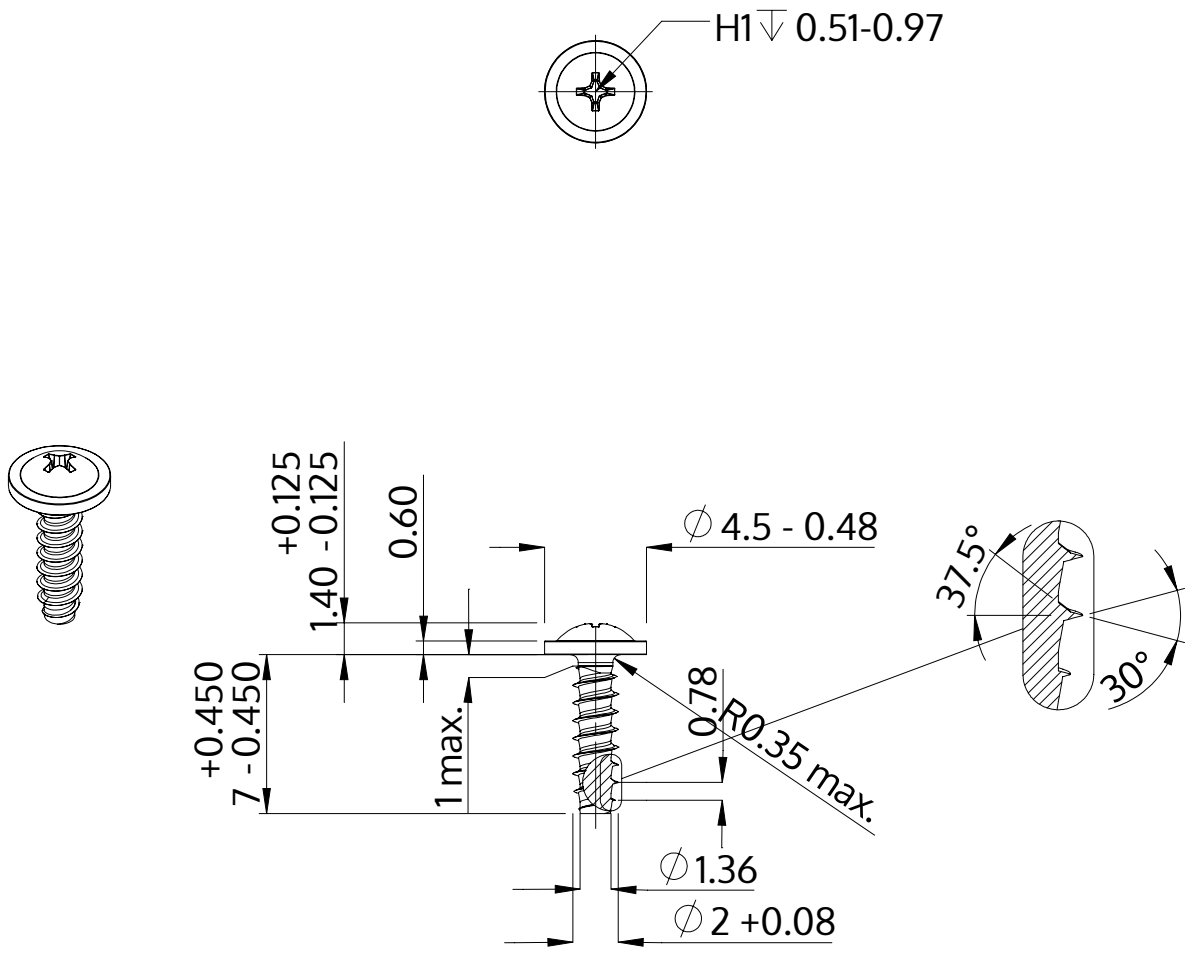

Popis	STP31 2.0x7.0 - H1
Materiál	Temperovaná ocel
Povrch	Pozinkovaná 5-7 µm, temperovaná, modrá, pasivovaná průhledně
Hmotnost	0.193 kg / 1000 Kus

SCREWERK	**STP310200070S**	
Metric výkres A4	Měřítko None:1	2024-04