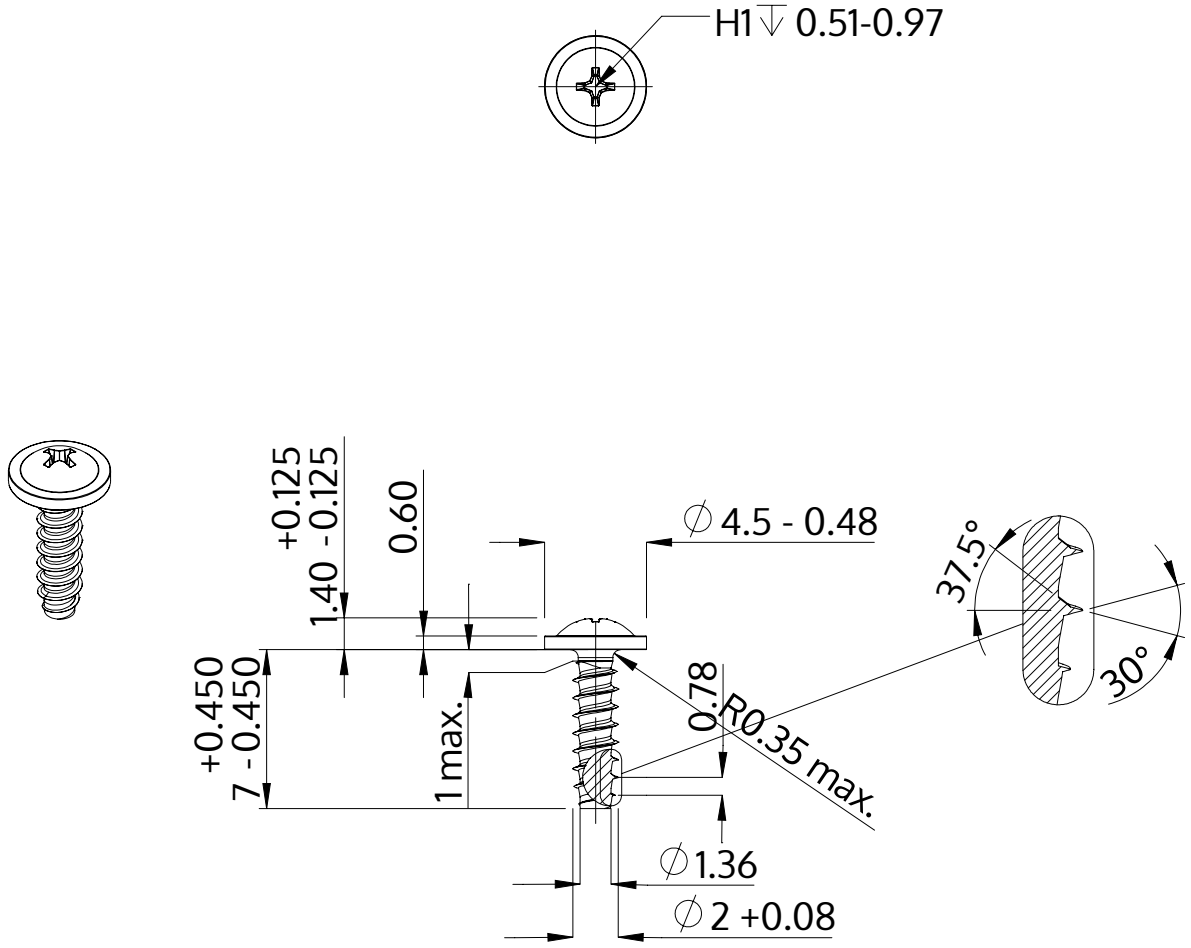

Descrição	STP31 2.0x7.0 - H1
Material	inox A2
Superfície	Decapado e passivado
Peso	0.193 kg / 1000 peças

SCREWERK	**STP310200070E**	
Desenho Métrico A4	Escala None:1	2024-04