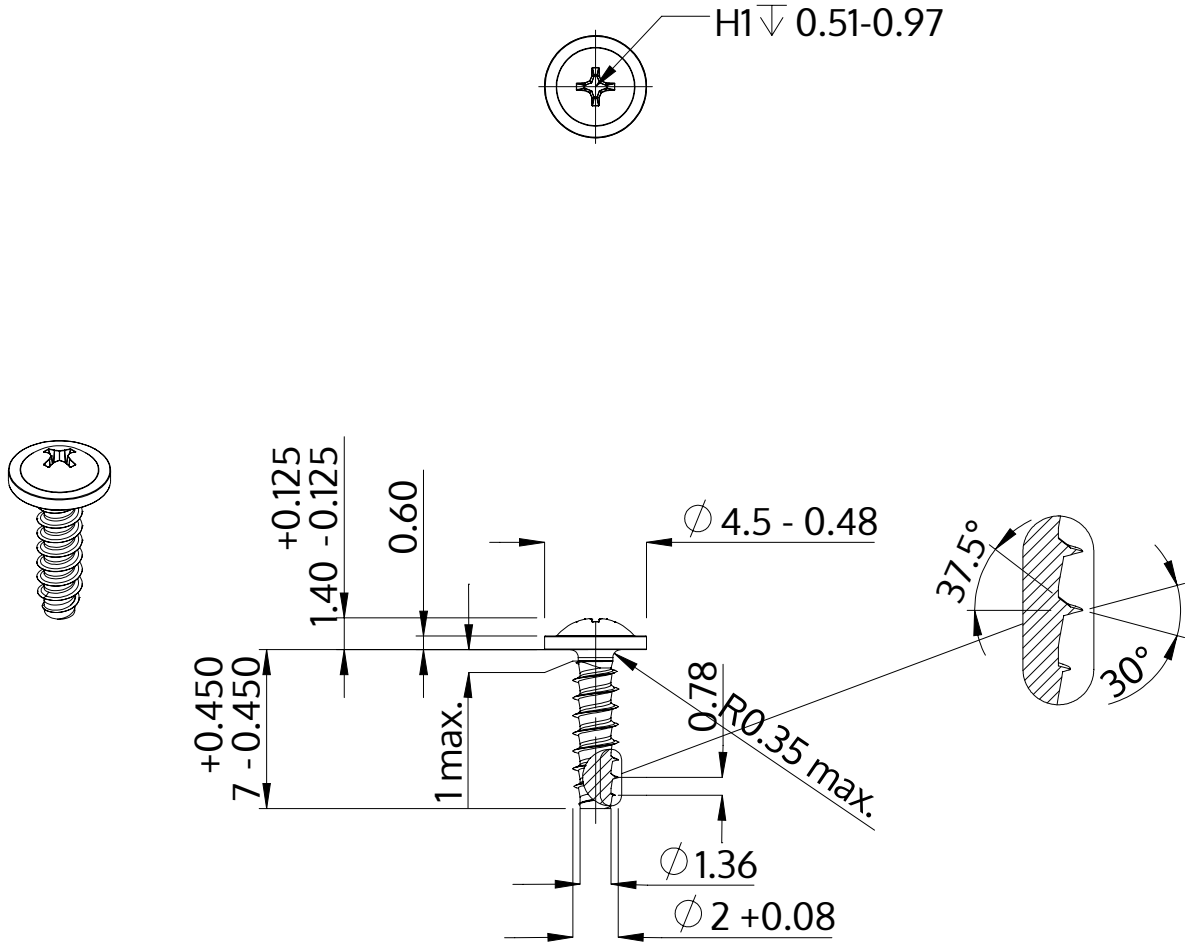

Description	STP31 2.0x7.0 - H1
Matière	acier inoxydable A2
Surface	brillant décapé et passivé
Poids	0.193 kg / 1000 Unité

SCREWERK	**STP310200070E**	
Dessin métrique A4	Redimensionner None:1	2024-04