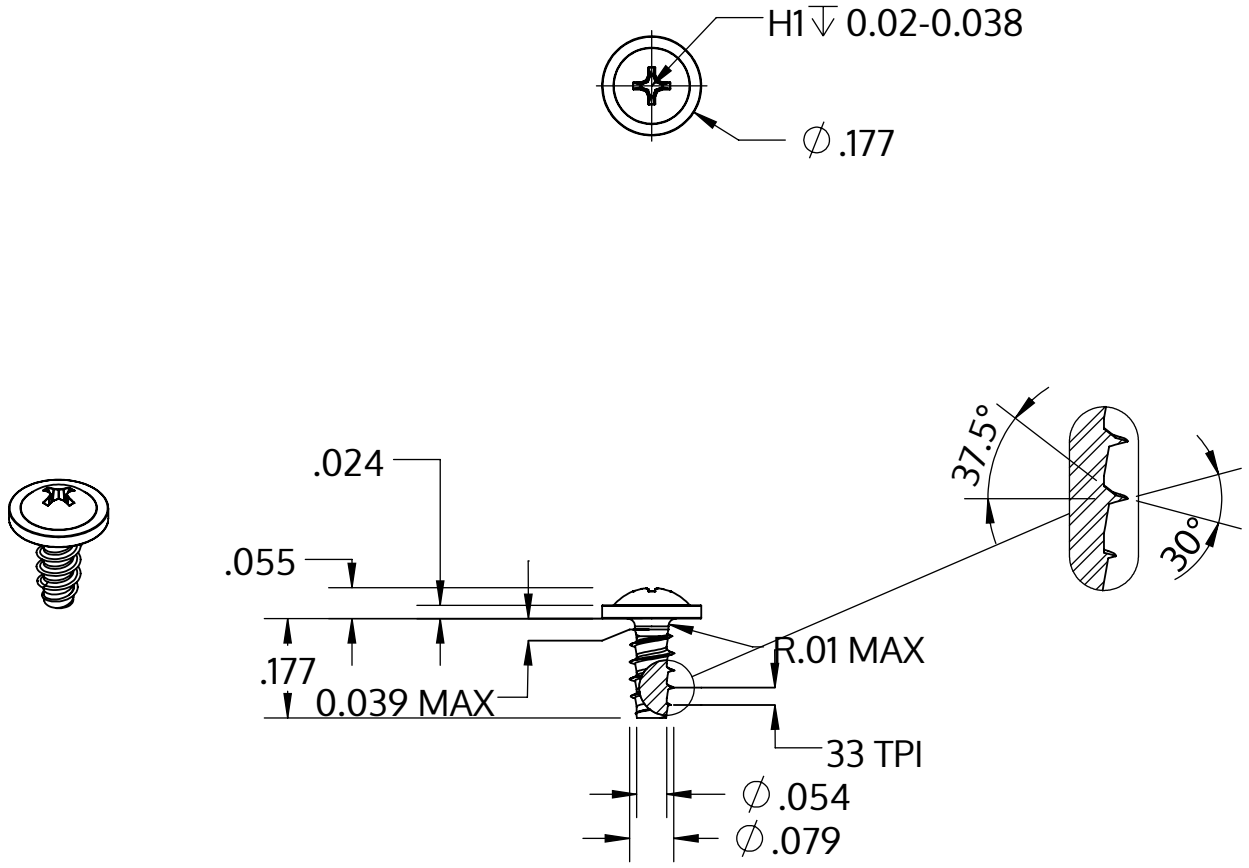

Metric size	M2 x 0.78 mm
US size (converted)	#1.5-33
	Tolerances [inch]
Length	+/- 0.014
Head diameter	+0 / -0.018
Head height	+/- 0.004
Thread diameter	+0.003 / -0

Descripción	STP31 2.0x4.5 - H1
Material	Acero, endurecido
Superficie	galvanizado 5-7 micras, recocido, azul / pasivado transparente
Peso	0.154 kg / 1000 Piezas

SCREWERK	**STP310200045S**	
_Zoll Zeichnung Größe A	Escalada 3:1	2024-10