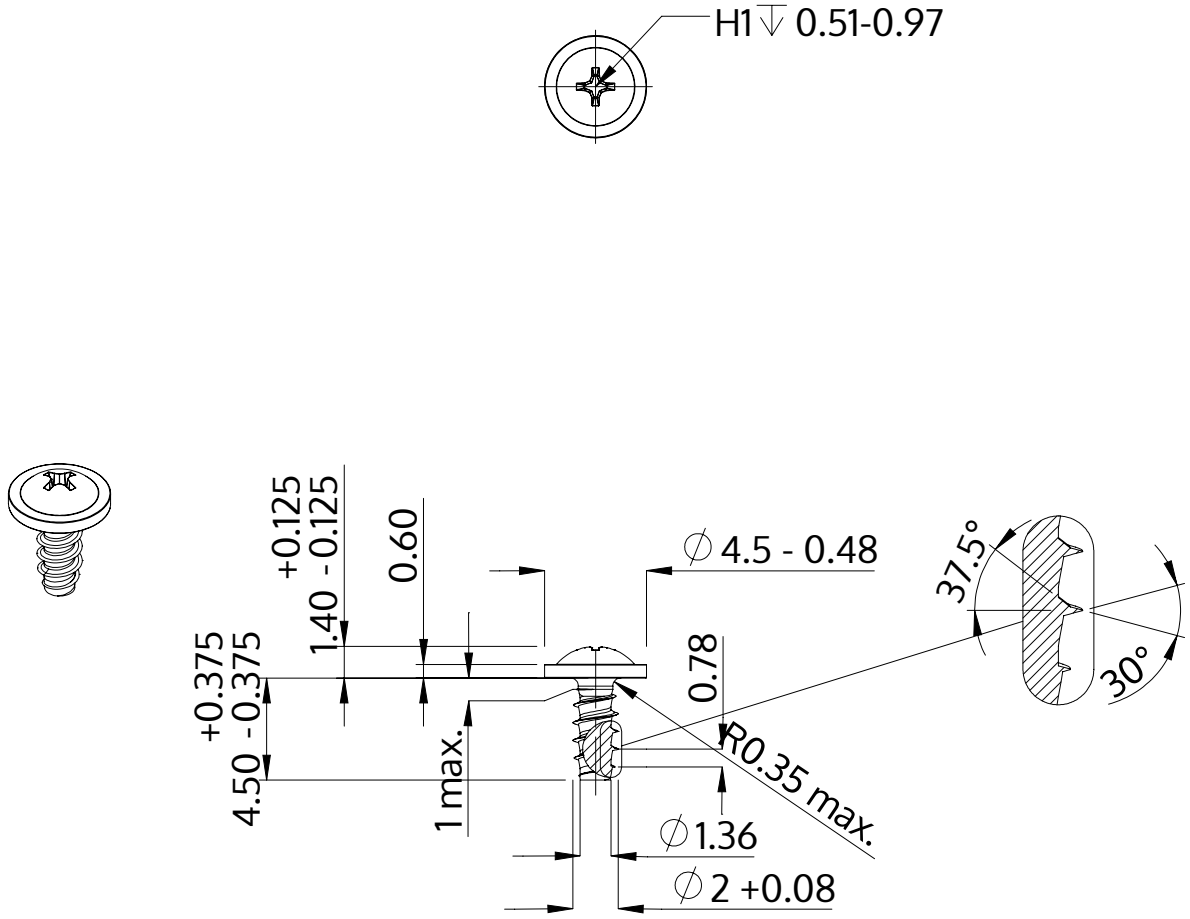

Beschrijving	STP31 2.0x4.5 - H1
Materiaal	roestvrij staal A2
Oppervlak	blank, geetst en gepassieveerd
Gewicht	0.154 kg / 1000 stuk

SCREWERK	**STP310200045E**	
Metrische tekening A4	Schaal 3:1	2024-10