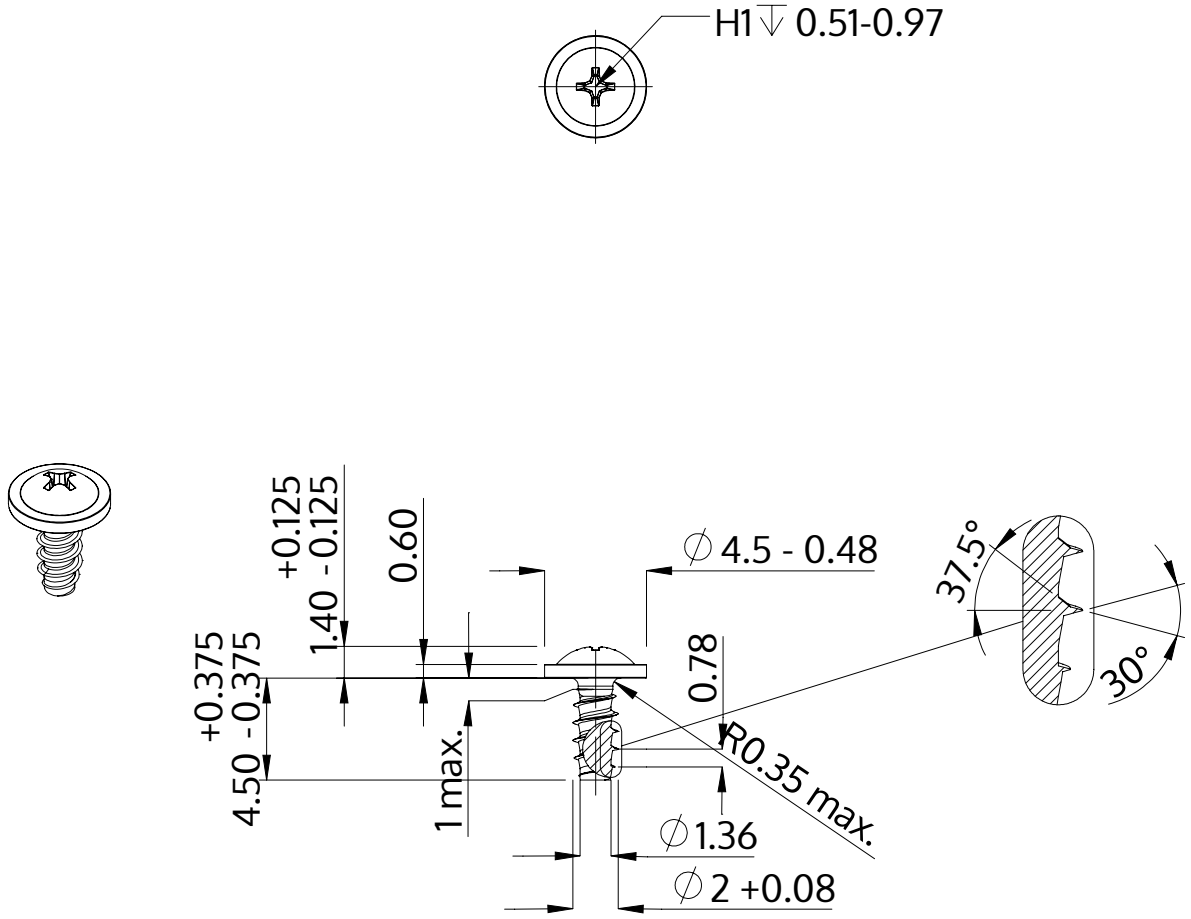

Beskrivelse	STP31 2.0x4.5 - H1
Materiale	Ædelstål A2
Overflade	blank, bejdset og passiveret
Vægt	0.154 kg / 1000 stykke

SCREWERK	**STP310200045E**	
Metrisk tegning A4	Skalering 3:1	2024-05