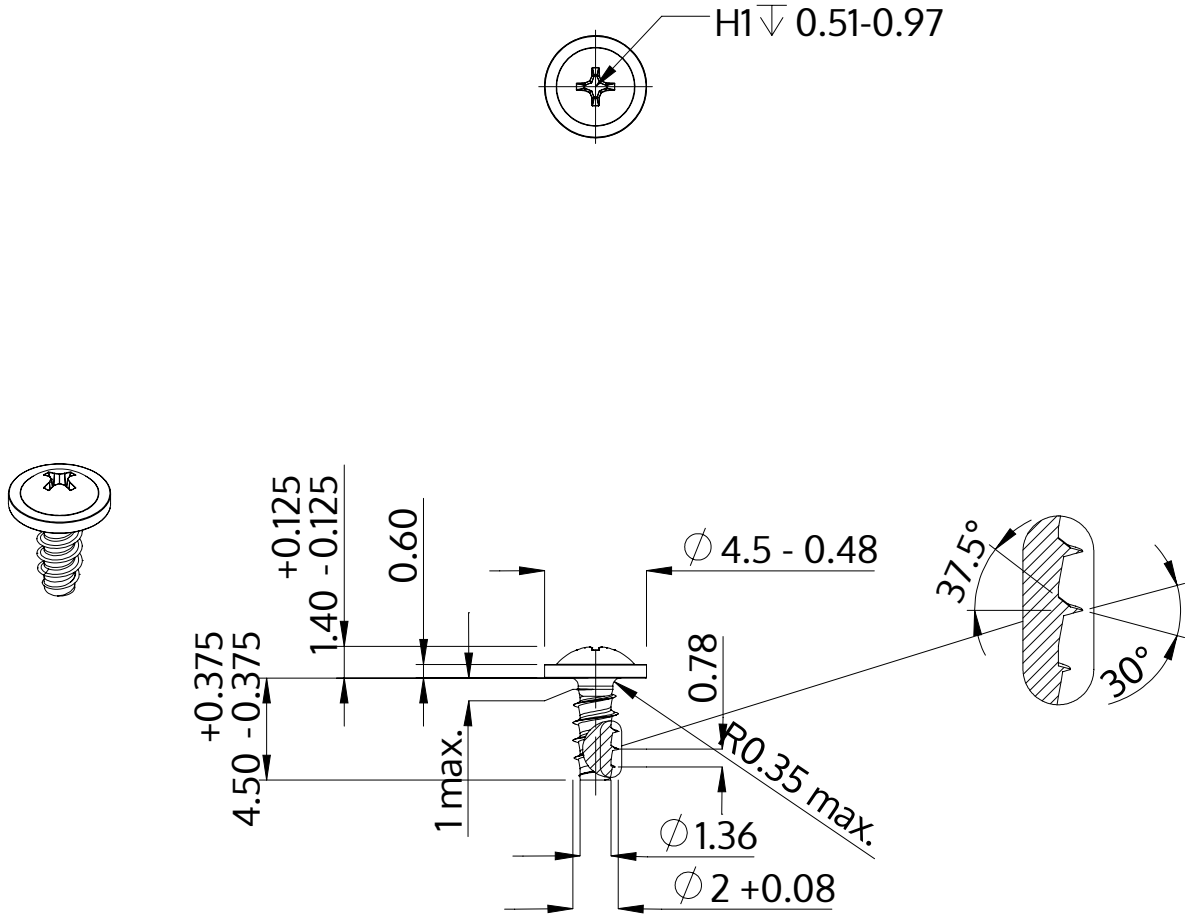

Popis	STP31 2.0x4.5 - H1
Materiál	Nerezová ocel A2
Povrch	holá, mořená a pásová ocel
Hmotnost	0.154 kg / 1000 Kus

SCREWERK	**STP310200045E**	
Metric výkres A4	Měřítko None:1	2024-04