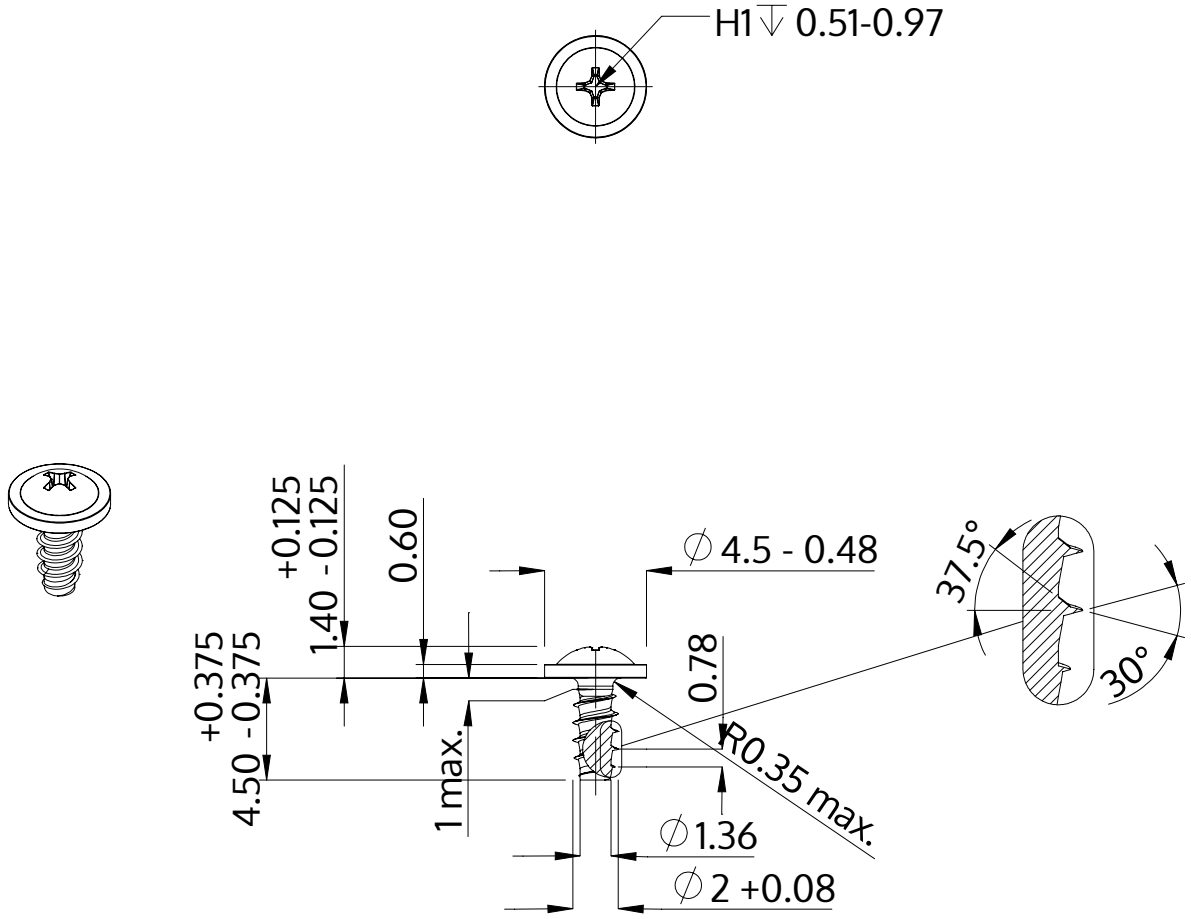

Описание	STP31 2.0x4.5 - H1
Материал	неръждаема стомана A2
Повърхност	гланциран, полиран, пасиваран
Тегло	0.154 kg / 1000 Бройка

SCREWERK	**STP310200045E**	
Метричен дизайн A4	Мащаб None:1	2024-04