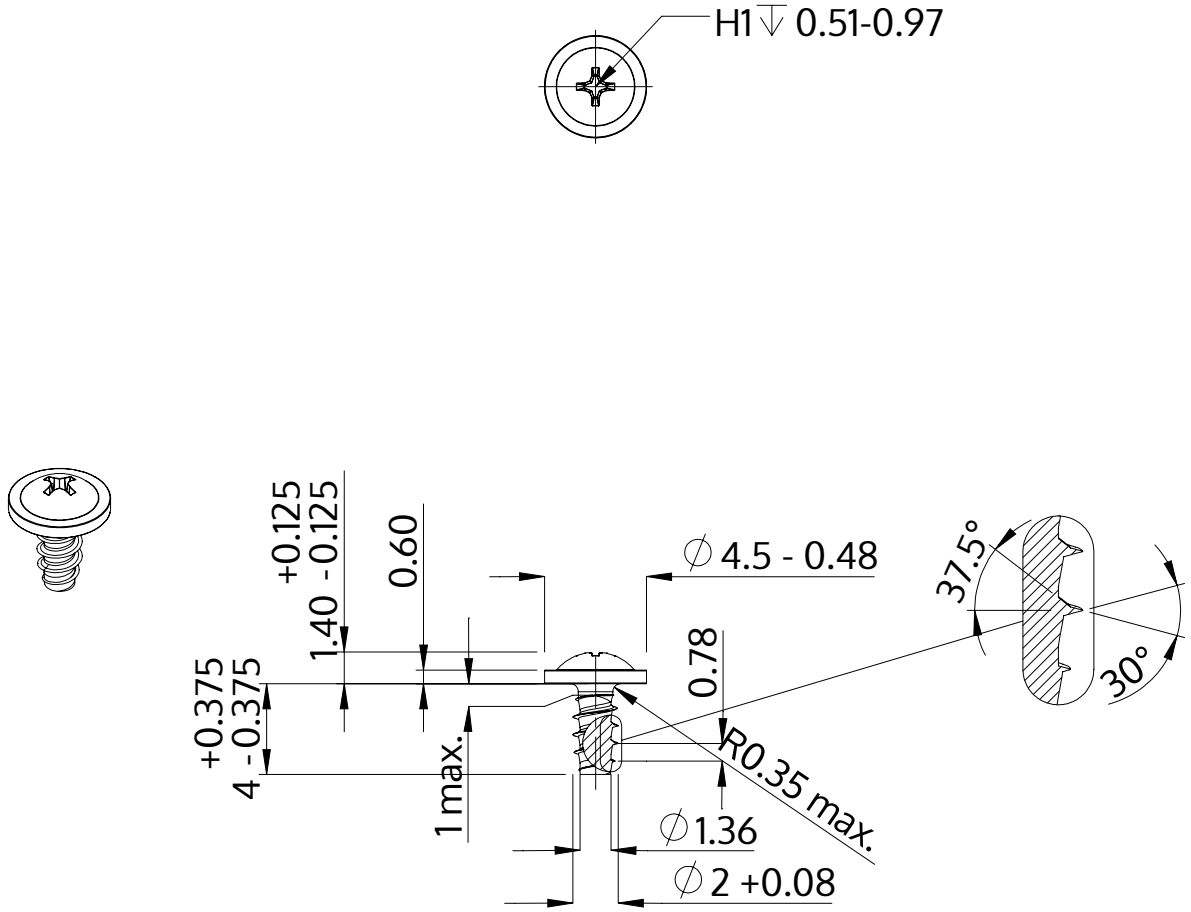

Popis	STP31 2.0x4.0 - H1
Materiál	Temperovaná ocel
Povrch	Pozinkovaná 5-7 µm, temperovaná, modrá, pasivovaná průhledně
Hmotnost	0.146 kg / 1000 Kus

SCREWERK	**STP310200040S**	
Metric výkres A4	Měřítko 3:1	2024-10