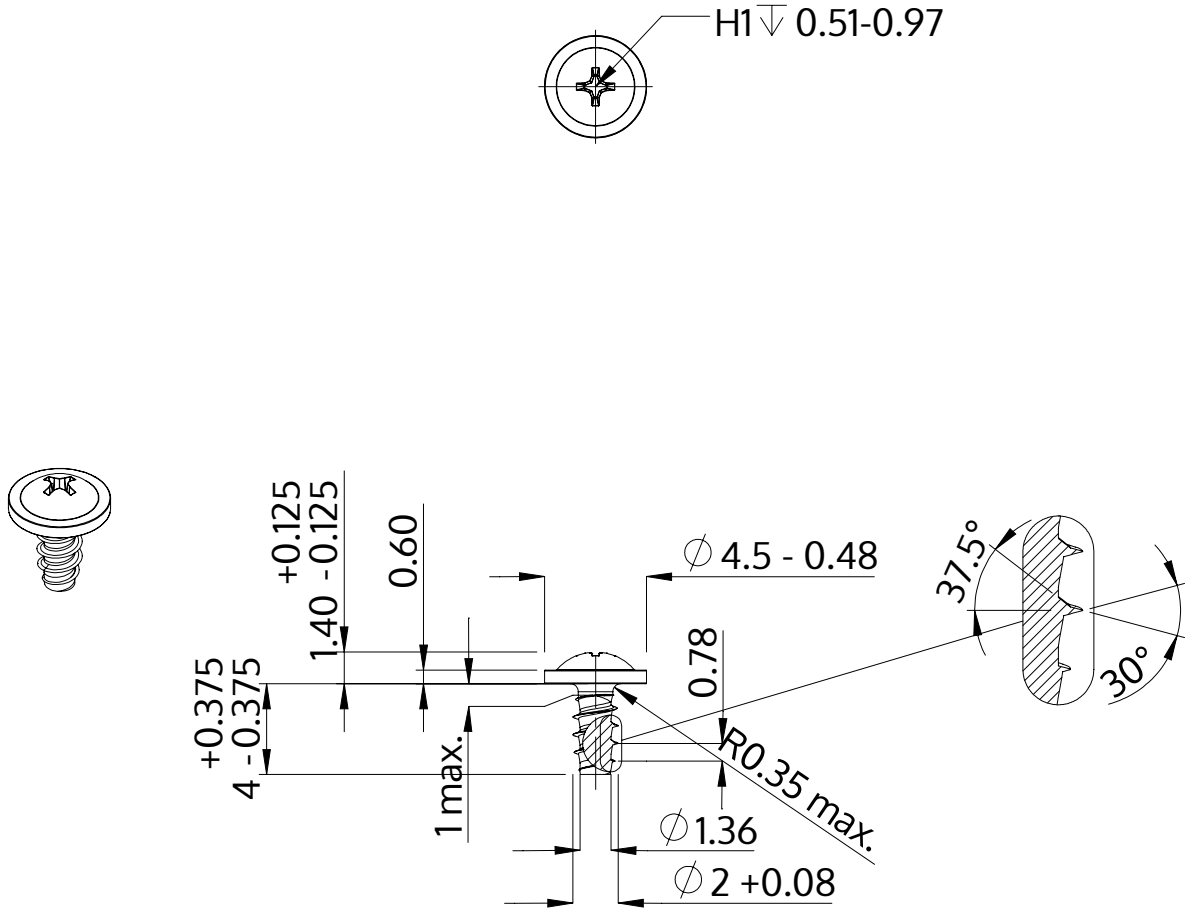

Beskrivning	STP31 2.0x4.0 - H1
Material	rostfritt stål A2
Yta	blank och passiviserad
Vikt	0.146 kg / 1000 styck

SCREWERK	**STP310200040E**	
Metrisk skiss A4	Skala 3:1	2024-05